LISTA DE MATERIAL						
ITEM	QUANT.	DESCRIÇÃO	DES./OBS.	MATERIAL	PESO (kg.) UNIT.	PESO (kg.) TOTAL
	01	000XX–A PLACA DESGASTE MOD. NOVO			–	10.5
01	01	CH. 44.75 x ø635	USINADA	PEAD	–	10.5
PESO TOTAL: 10.5 kg						

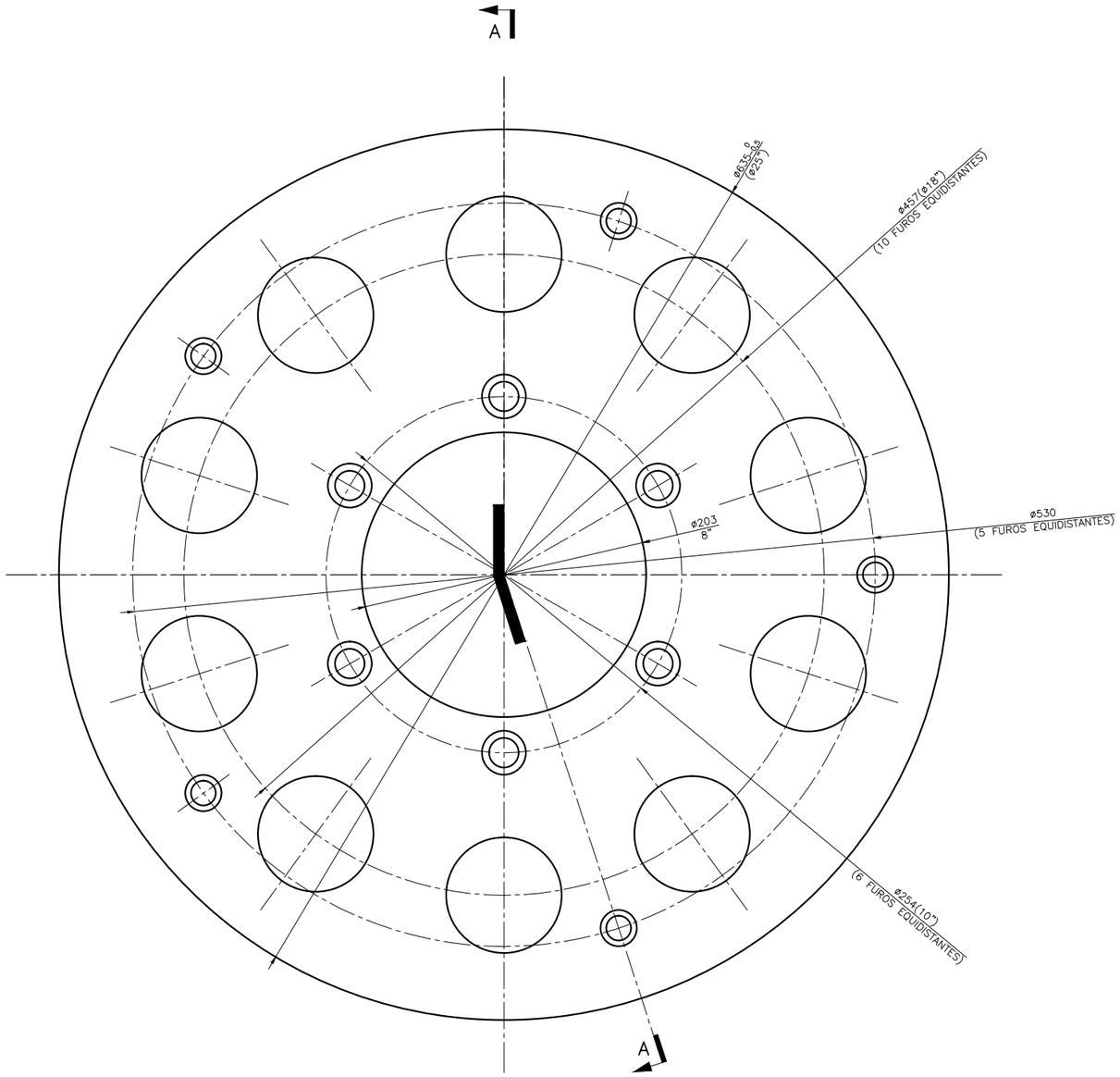

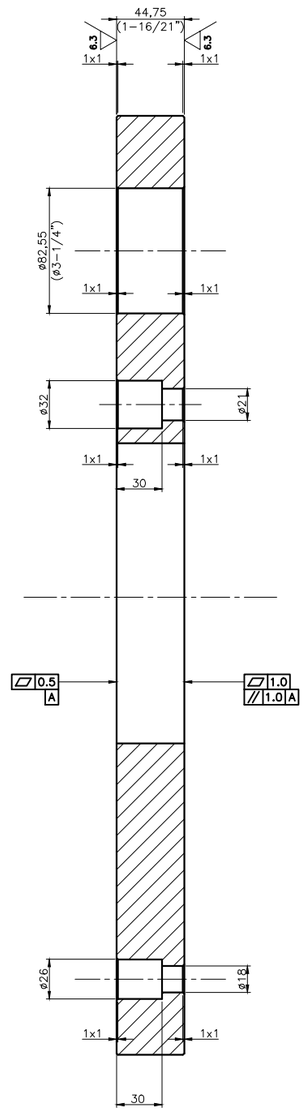

CORTE "A–A"
ESC.: 1:2

NOTAS

1 – TODAS AS DIMENSÕES ESTÃO EM MILÍMETRO (E.A.);
2 – MEDIDAS RETIRADAS CONFORME LEVANTAMENTO DE CAMPO, EXECUTADO COM PAQUÍMETRO E TRENA E GONIÔMETRO.
3 – A LISTA DE MATERIAL REFERE–SE AO PESO DA PEÇA ACABADA.
4 – PARA INDICAÇÃO DE ESTADO DE SUPERFÍCIE VER NBR 8404;
5 – PARA INDICAÇÃO DE RUGOSIDADE SUPERFICIAL VER NBR 4287;
7 – AJUSTES E TOLERÂNCIAS CONFORME NBR 6158;
8 – TOLERÂNCIA GEOMÉTRICA CONFORME NBR 6409.

DOCUMENTOS DE REFERÊNCIA

–

REV.	T.E.	DESCRIÇÃO	PROJ.	DES.	VER.	APR.	SE.	DATA
0	E	PARA CONSTRUÇÃO	MFL	MFL	DAVIDSON	PATRICIO	2016555	15/07/16

REVISÕES

T.E. TIPO DE EMISSÃO: (A) PRELIMINAR (B) PARA APROVAÇÃO (C) PARA CONHECIMENTO (D) PARA COTAÇÃO (E) PARA CONSTRUÇÃO (F) CONFORME COMPRADO (G) CONFORME CONSTRUÍDO (H) CANCELADO

VALE

epc

PROJETO	Nº DO PROJETO	Nº DA SE
CABEÇOTE FILTRO 220–FV–01@11 MODELO NOVO	–	2016555

OPERAÇÃO MANUTENÇÃO
PELOTIZAÇÃO DE VARGEM GRANDE
FILTRAGEM
PLACA DE DESGASTE DO CABEÇOTE MODELO NOVO – CONJUNTO E DETALHES
PROJETO DETALHADO

ESCALA	Nº CONTRATADA	Nº VALE	REVISÃO
1:2	–	8240VG–M–000XX	0