A PROPRIEDADE INTELECTUAL DESTE DESENHO É TRATADA NO CONTRATO, SENDO QUE O FORNECEDOR AUTORIZA, DESDE JÁ, O USO DESTE DESENHO PELA VALE E/OU EMPRESAS DO GRUPO, INCLUSIVE O COMPARTILHAMENTO COM TERCEIROS PARA FINS DE MANUTENÇÃO, OPERAÇÃO E AQUISIÇÃO DE PEÇAS DE REPOSIÇÃO.

ITEM	QUANT.	DESCRIÇÃO	OBSERVAÇÃO	MATERIAL	PESO (Kg.) UNIT.	PESO (Kg.) TOTAL
—	—	—	—	—	—	—
1	1	TUBO DN 2" x 280 SCH. 40	ANSI B.36.10	ASTM-A106	1,52	1,52
2	1	TUBO DN 6" x 230 SCH. 40	ANSI B.36.10	ASTM-A106	6,48	6,48
3	1	FLANGE SOLTO DN 6" 150 LBS	AWWA C-207	ASTM-A36	8,6	8,6
4	1	FLANGE SOLTO DN 6" 150 LBS	ESPECIAL	ASTM-A36	14,7	14,5
5	1	FLANGE SOLTO DN 2" 150 LBS	–	ASTM-A36	2,3	2,3
6	1	ANEL DE CHAPA DN6" 150 LBS	AWWA C-207	ASTM-A36	1	1
7	1	REVESTIMENTO POLIURETANO	1,05g/cm3	E-185	0,8	0,8

PESO TOTAL APROXIMADO: 35 kg

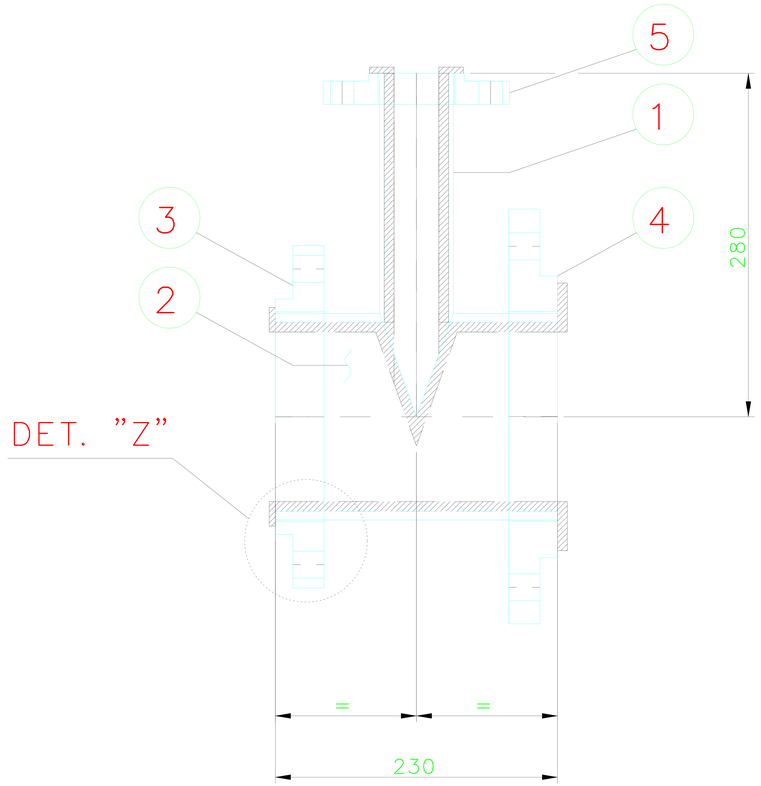

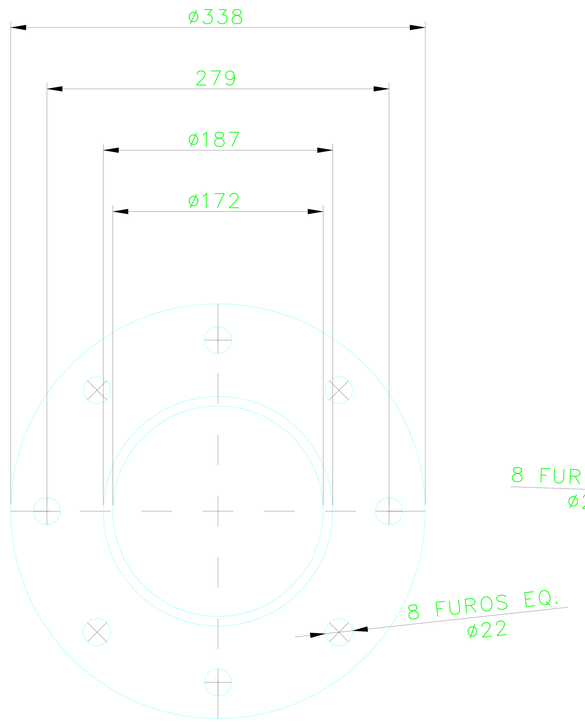

4 POSIÇÃO

ESC.: 1:5

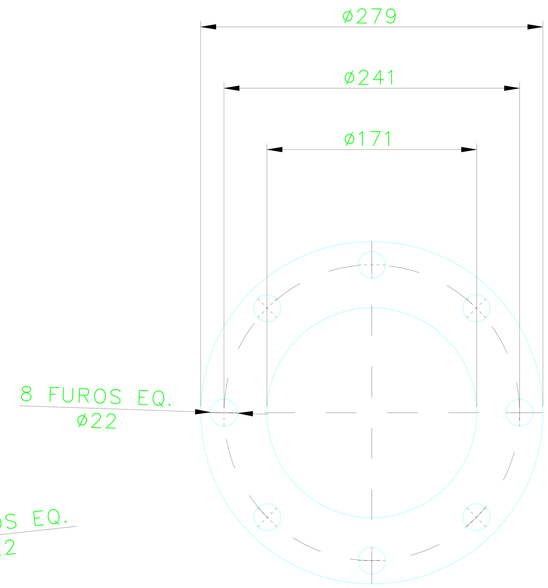

3 POSIÇÃO

ESC.: 1:5

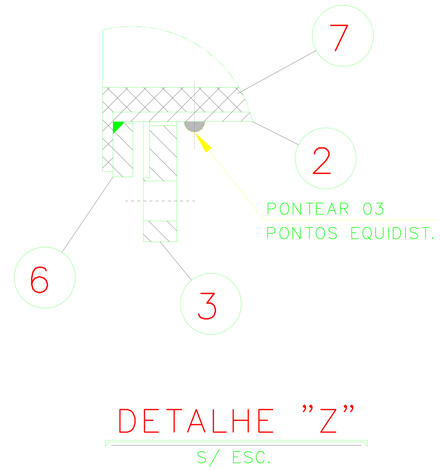

DETALHE "Z"

S/ ESC.

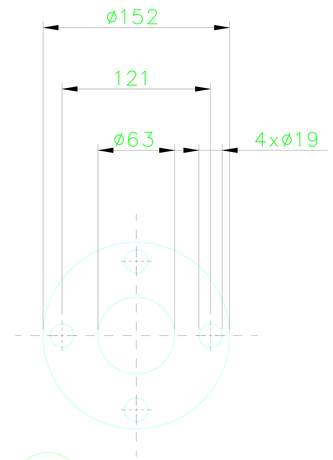

5 POSIÇÃO

ESC.: 1:5

PEÇA DE POLIURETANO COM PROPRIEDADES FÍSICAS CONFORME TABELA ABAIXO, REFERÊNCIA: ELASTANO E-185

PROPR.	DUREZA	RES. À TRAÇÃO	ALONG.	RES. AO RASGO	RES. À ABRASÃO
VALOR	85 Sh.A	6000 psi	550%	700 pli	42mm 3
NORMA	ASTM D 2240	ASTM D 412	ASTM D 412	ASTM D 624	DIN 53516

NOTAS

1 – TODAS AS DIMENSÕES ESTÃO EM MILÍMETRO EXCETO ANOTADO (E.A.).
2 – SOLDAS CONFORME "AWS" AS.1 E D1.1 – ELETRODO: E-7018
3 – CONSTAR NO LOCAL INDICADO LOGOTIPO E NUMERO DO DESENHO
4 – TOLERÂNCIAS ADMISSÍVEIS CONFORME NORMAS DIN 7168 (Gr. PRECISO) E DIN 2310/8570 Gr. B.
5 – REVESTIMENTO DE POLIURETANO ELASTANO E-185 OU SIMILAR COM 8 MM DE ESPESSURA.
6 – PREPARO DE SUPERFÍCIE E PINTURA CONFORME EG-0001-57-0001 COR MARROM CANALIZAÇÃO – CÓD. Nº 1822

DOCUMENTOS DE REFERÊNCIA

INSTRUÇÕES P/ PLOTAGEM	
COR	ESPESSURA
COR N. 8	0,05
WHITE	0,1
YELLOW	0,1
GREEN	0,2
CYAN	0,3
BLUE	0,4
RED	0,6
MAGENTA	0,8

REVISÕES

REV.	T.E.	DESCRIÇÃO	PROJ.	DES.	VER.	APR.	AUT.	DATA
0	E	DESCRIÇÃO DA REVISÃO	A.A.	A.A.	C.A.	C.A.	B.M.	10/11/23

T.E.-TIPO DE EMISSÃO (A) PRELIMINAR (B) P/ APROVAÇÃO (C) P/ CONHECIMENTO (D) P/ COTAÇÃO (E) P/ CONSTRUÇÃO (F) CONF. COMPRADO (G) CONF. CONSTRUÍDO (H) CANCELADO

VALE

ENGENHARIA DE USINAS
COMPLEXO MARIANA

CLASSIFICAÇÃO: USO INTERNO

PROJETO: TUBULAÇÕES GERAIS – TIMBOPEBA

Nº DO PROJETO OU SE: SE 185/2021

MINA DE TIMBOPEBA
CONCENTRAÇÃO DE MINÉRIO (GERAL)
CICLONAGEM – CL6101
TUBULAÇÃO TÊ DN 6"x2" REV PU

Nº DO CONTRATO: –

ESCALA	Nº CONTRATADA	Nº VALE	REVISÃO
1:5		1420BB-T-15076	0

PR-E-022 ANEXO D (A3)