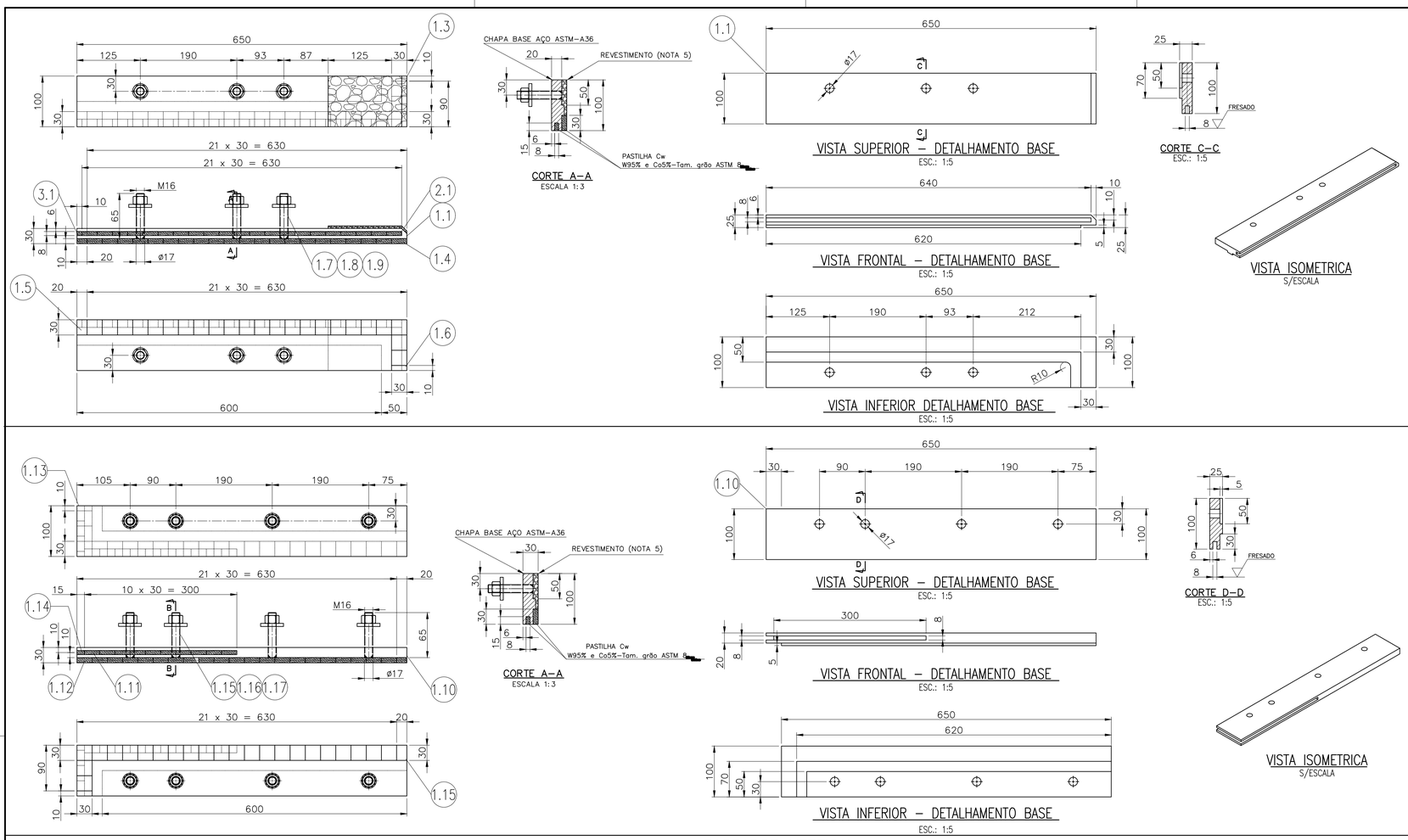

LISTA DE MATERIAL

ITEM	QUANT.	DESCRIÇÃO	OBS.	MATERIAL	PESO UNIDADE	PESO TOTAL
1	01	RASPADOR LATERAL DIREITO	COD.15346156	–	01	31,5
		RASPADOR POSIÇÃO HORIZONTAL				16,0
1.1	1	CH. BASE 1" x 100 x 650	–	ASTM-A36	10,0	10,0
1.2	21	PASTILHA cw – 8 x 15 x 30	–	CW	0,09	1,89
1.3	1	PASTILHA cw – 8 x 10 x 15	–	CW	0,03	0,03
1.4	23	PASTILHA cw – 10 x 30 x 30	–	CW	0,17	3,91
1.5	1	PASTILHA cw – 10 x 20 x 30	–	CW	0,11	0,11
1.6	1	PASTILHA cw – 10 x 10 x 30	–	CW	0,06	0,06
1.7	3	ESTOJO SEXT. M16 x 65 – 8.8	–	AÇO	–	–
1.8	3	PORCA SEXT. M16 – 8.8	–	AÇO	–	–
1.9	3	ARRUELA LISA M16	–	AÇO	–	–
		RASPADOR POSIÇÃO VERTICAL				15,5
1.10	1	CH.BASE 1" x 100 x 650	–	ASTM-A36	10,2	10,2
1.12	13	PASTILHA cw – 8 x 15 x 30	–	CW	0,09	1,17
1.13	23	PASTILHA cw – 10 x 30 x 30	–	CW	0,17	3,91
1.14	1	PASTILHA cw – 10 x 15 x 30	–	CW	0,07	0,07
1.15	1	PASTILHA cw – 8 x 10 x 15		CW	0,03	0,03
1.16	1	PASTILHA cw – 10 x 20 x 30		CW	0,11	0,11
1.17	4	ESTOJO SEXT. M16 x 65 – 8.8	–	AÇO	–	–
1.18	4	PORCA SEXT. M16 – 8.8	–	AÇO	–	–
1.19	4	ARRUELA LISA M16	–	AÇO	–	–

PESO TOTAL: 31,5 kg

LOCAL DE INSTALAÇÃO DOS RASPADORES LADO DIREITO

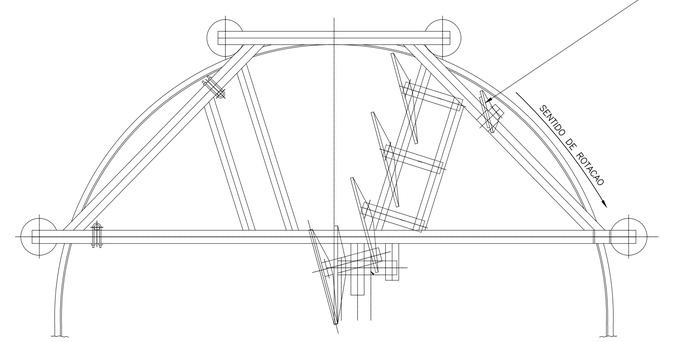

COD.15346156

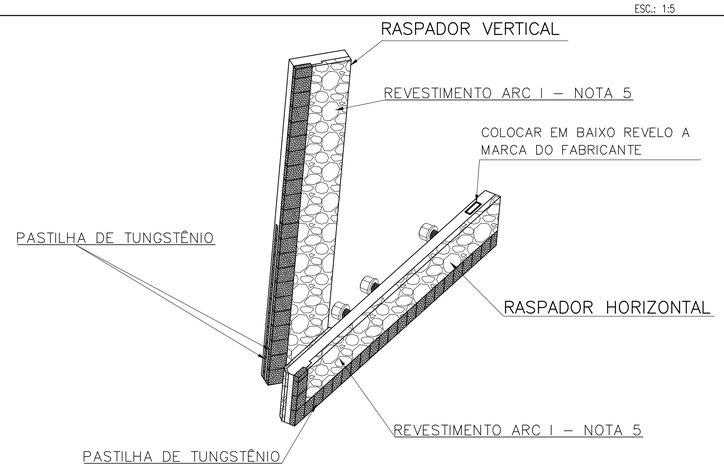

VISTA ISOMÉTRICA E MONTAGEM
S/ESCALA

SUPORTE DE FIXAÇÃO DO RASPADOR

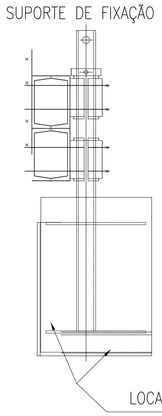

LOCAL DE INSTALAÇÃO:

DISCO PELOTAMENTO USINA 3	3P10A @ F (06 DISCOS)
DISCO PELOTAMENTO USINA 4	4P10A @ F (06 DISCOS)
DISCO PELOTAMENTO USINA 5	5P20A @ G (07 DISCOS)
DISCO PELOTAMENTO USINA 6	6P20A @ G (07 DISCOS)
DISCO PELOTAMENTO USINA 7	7P20A @ G (07 DISCOS)
DISCO PELOTAMENTO USINA 8	BD840I_01 @ BD840I_12 (12 DISCOS)

LOCAL DE INSTALAÇÃO DOS RASPADORES LADO DIREITO

NOTAS

1. TOLERÊNCIA DE FABRICAÇÃO ±0,5mm, REMOVER TODOS OS CANTOS VIVO.

2. SOLDAGEM DAS PASTILHAS: SOLDAGEM POR DIFUSÃO E CAPILARIDADE, UTILIZANDO PROCESSO TOTALMENTE AUTOMATIZADO E ELEMENTO DE LIGAÇÃO LIGA DE PRATA/COBRE DE ALTA RESISTÊNCIA MECÂNICA – 65kg/mm² DE TAXA DE RESISTENCIA MECÂNICA COMPROVADO POR LAUDO TÉCNICO EMITIDO PELO FABRICANTE.

3. PASTILHA COM: W95% e Co5%-Tam. grão ASTM 8 [redacted]

4. PASTILHA COM: W95% e Co5%-Tam. grão ASTM 8 [redacted]

5. APLICAR REVESTIMENTO ARC-I BX1 , COMPOSTO DE BASE EPÓXI RESISTENTE A IMPACTOS E AO DESGASTE POR ABRASIVOS SEVEROS, FABRICANTE CHESTERTON (OBS.ESMERILHAR A SUPERFICIE DA CHAPA ANTES DA APLICAÇÃO).

Obs-OU RESINA SIMILAR AL_2O_3 + RESINA EPOX.

6. CADA DISCO POSSUI IMPLEMENTADO 04 PÇ RASPADOR DE FUNDO DE DISCO

INSTRUÇÕES P/ PLOTAGEM	
COR	ESPESSURA
COR N. 8	0,05
WHITE	0,1
YELLOW	0,1
GREEN	0,2
CYAN	0,3
BLUE	0,4
RED	0,6
MAGENTA	0,8

DOCUMENTOS DE REFERÊNCIA

REV.	T.E.	DESCRIÇÃO	PROJ.	DES.	VER.	APR.	AUT.	DATA
0	E	PARA CONSTRUÇÃO	MSV	MSV	RC	RC	RC	29/01/2026

REVISÕES

T.E. TIPO DE EMISSÃO: (A) PRELIMINAR (B) PARA APROVAÇÃO (C) PARA CONHECIMENTO (D) PARA COTAÇÃO (E) PARA CONSTRUÇÃO (F) CONFORME COMPRADO (G) CONFORME CONSTRUÍDO (H) CANCELADO

VALE

ENGENHARIA DE GESTÃO DE ATIVOS

CLASSIFICAÇÃO: USO INTERNO

PROJETO: UNIDADE DE TUBARÃO

Nº DA SE: 1611001/MAP

PROJETO DETALHADO
USINAS DE 3 A 8 – PELOTAMENTO
DISCO DE PELOTIZAÇÃO
RASPADOR LATERAL DIREITO
DETALHES – FABRICAÇÃO

ESCALA	Nº CONTRATADA	Nº VALE	REVISÃO
1:5	–	8040PZ-M-11161	0

PR-E-022 ANEXO B (A1)