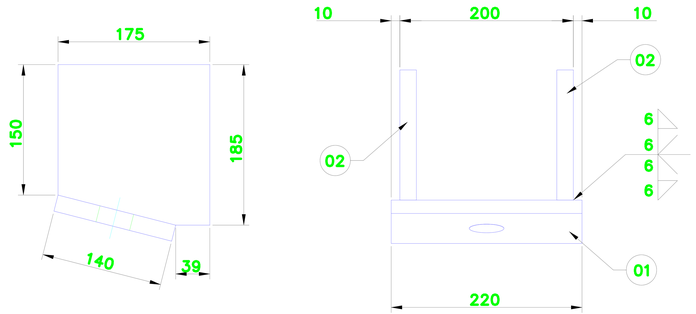

SUPORTE CATENÁRIO
ESC 1:5

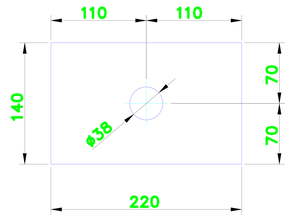

ITEM 01
ESC 1:5

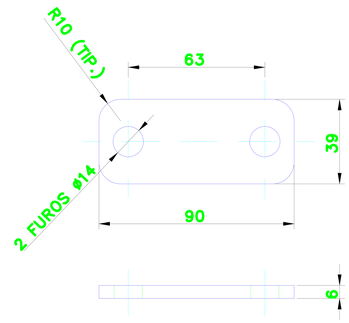

ITEM 07
ESC 1:2

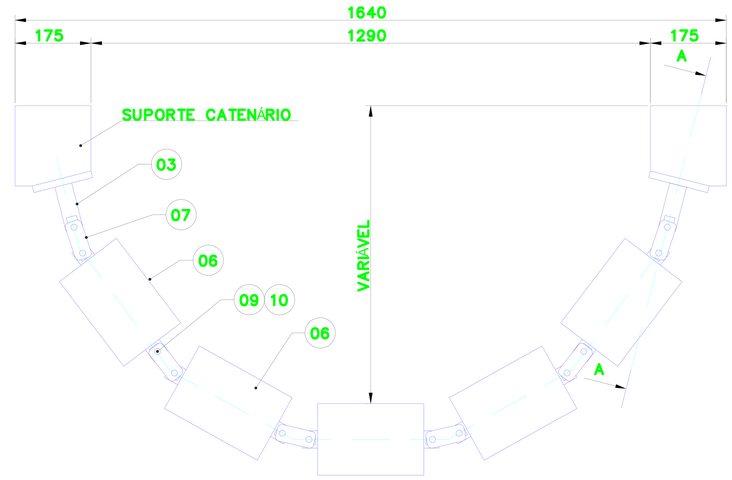

MONTAGEM

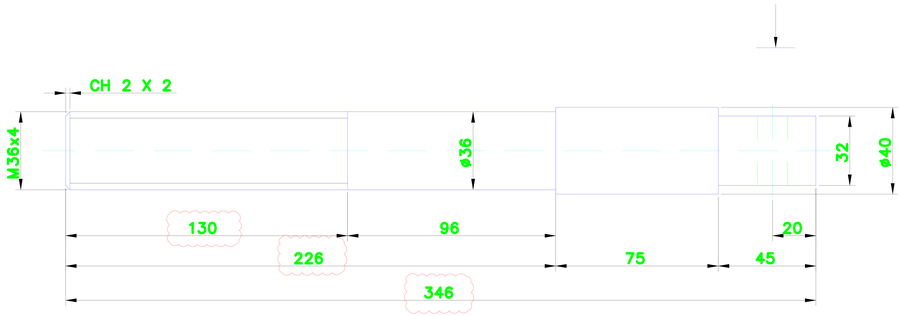

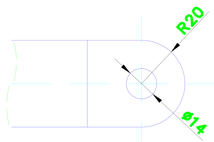

ITEM 03
ESC 1:2 (3,2)

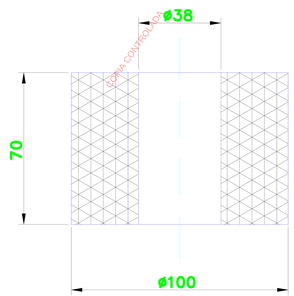

ITEM 04
ESC 1:2

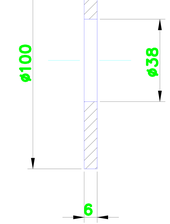

ITEM 05
ESC 1:2 (6,4)

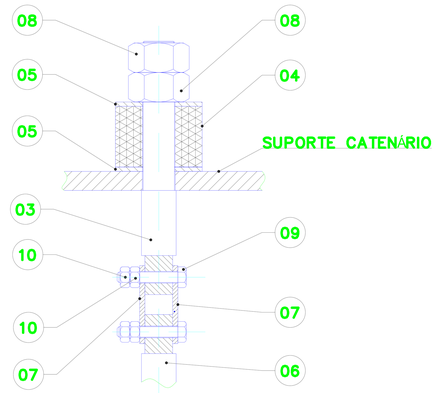

CORTE A–A
ESC 1:5

MASSA TOTAL APROXIMADA: 34,82kg

ITEM	QUANT.	DESCRIÇÃO	OBS.	MATERIAL	UNIT. PESO (kg.)	TOTAL
10	24	PORC. SEXT M12	DIN 934	CLASSE 8.8 GALV	–	–
09	12	PAR. CAB. SEXT. M12 X 60	DIN 931	CLASSE 8.8 GALV	–	–
08	04	PORC. SEXT M36X4	DIN 934	CLASSE 10.9 GALV	–	–
07	12	CHAPA 6 X 39 X 90	NOTA 02	AISI 4340	0,08	0,96
06	05	ROLO CATENÁRIO P/ CORREIA DE 1200	3200PS–M–11136	–	–	–
05	04	CHAPA ø100 X 6	–	AISI 4340	0,15	0,62
04	02	TARUGO ø100 X 70	60±4 SHORE A	BORRACHA	0,44	0,88
03	02	BARRA REDONDA ø40 X 346	NOTA 02	AISI 4340	2,92	5,84
02	04	CHAPA 3/4" X 175 X 185	–	ASTM A572	4,42	17,68
01	02	CHAPA 3/4" X 140 X 220	–	ASTM A572	4,42	8,84

LISTA DE MATERIAL

NOTAS

01 – DIMENSÕES EM mm, EXETO ONDE INDICADO.
02 – DUREZA DO MATERIAL ACABADO: 295 A 355 HB
03 – ESTE DOCUMENTO CANCELA E SUBSTITUI OS DES: 3221PS–M–11409 (CPBS–1082), 3221PS–M–11410 (CPBS–1083), 3221PS–M–11411 (CPBS–1084) E 3221PS–M–11425 (CPBS–1085).
04 – NÚMERO CBPS DESTE DOCUMENTO: CPBS–1086
05 – PROCEDIMENTO DE PINTURA CONFORME PADRÃO VALE: EG–M–402.
06 – O ITEM 7 DESSE DOCUMENTO CANCELA E SUBSTITUI O DESENHO: 3200PS–M–11156.
07 – NÚMERO VALE ANTIGO: 3211PS–M–11616.

INSTRUÇÕES P/ PLOTAGEM	
COR	ESPESSURA
COR N. 8	0,05
WHITE	0,1
YELLOW	0,1
GREEN	0,2
CYAN	0,3
BLUE	0,4
RED	0,6
MAGENTA	0,8

DOCUMENTOS DE REFERÊNCIA

3221PS–M–11348 – MESA DE IMPACTO MÓVEL DE ROLOS CATENÁRIOS

REVISÕES

REV.	T.E.	DESCRIÇÃO	PROJ.	DES.	VER.	APR.	AUT.	DATA
3	E	CONFORME INDICADO	HVL	LSO				25/03/20
2	E	REVISADO O COMPRIMENTO DO FUSO	HVL	HVL	–	–	–	09/11/17
1	E	REVISADO PORCA	HVL	HVL	–	–	–	17/10/17
0	C	REVISÃO GERAL	HVL	HVL	–	–	–	11/09/17
A	B	EMISSÃO INICIAL	–	JAC	–	–	–	30/01/06

T.E. TIPO DE EMISSÃO
(A) PRELIMINAR (B) PARA APROVAÇÃO (C) PARA CONHECIMENTO (D) PARA COTAÇÃO (E) PARA CONSTRUÇÃO (F) CONFORME COMPRADO (G) CONFORME CONSTRUÍDO (H) CANCELADO

VALE

ENGENHARIA PORTOS SUL

CLASSIFICAÇÃO: USO INTERNO

PROJETO: COMPLEXO PORTOS SUL

N° DO PROJETO: –

N° DA SE: –

PROJETO DETALHADO
COMPANHIA PORTUÁRIA BAÍA DE SEPETIBA / EMPINHADEIRA RECUPERADORA DE PÁTIO
CAVALETE DE ROLOS CATENÁRIOS PARA CORREIA DE 1200
CONJUNTO E DETALHES

ESCALA	N° CONTRATADA	N° VALE	REVISÃO
1:10	–	3221PS–M–11412	3