MK-500 (1:12.5)

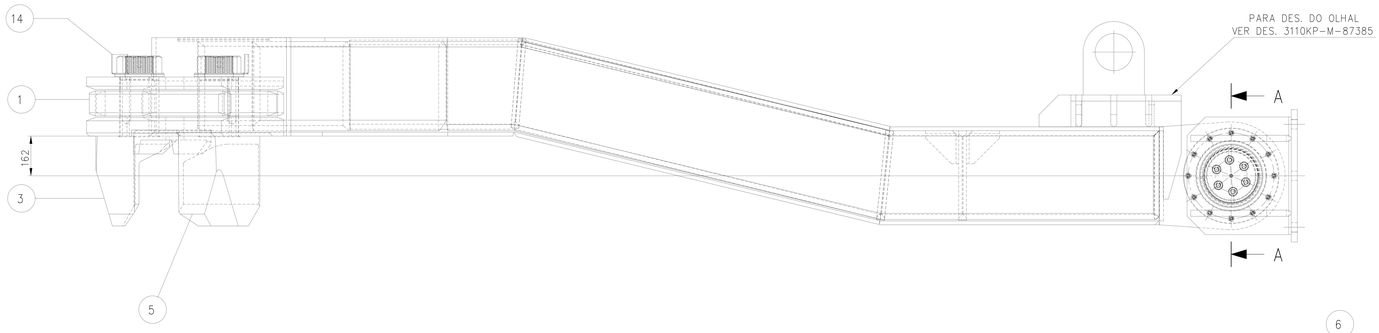

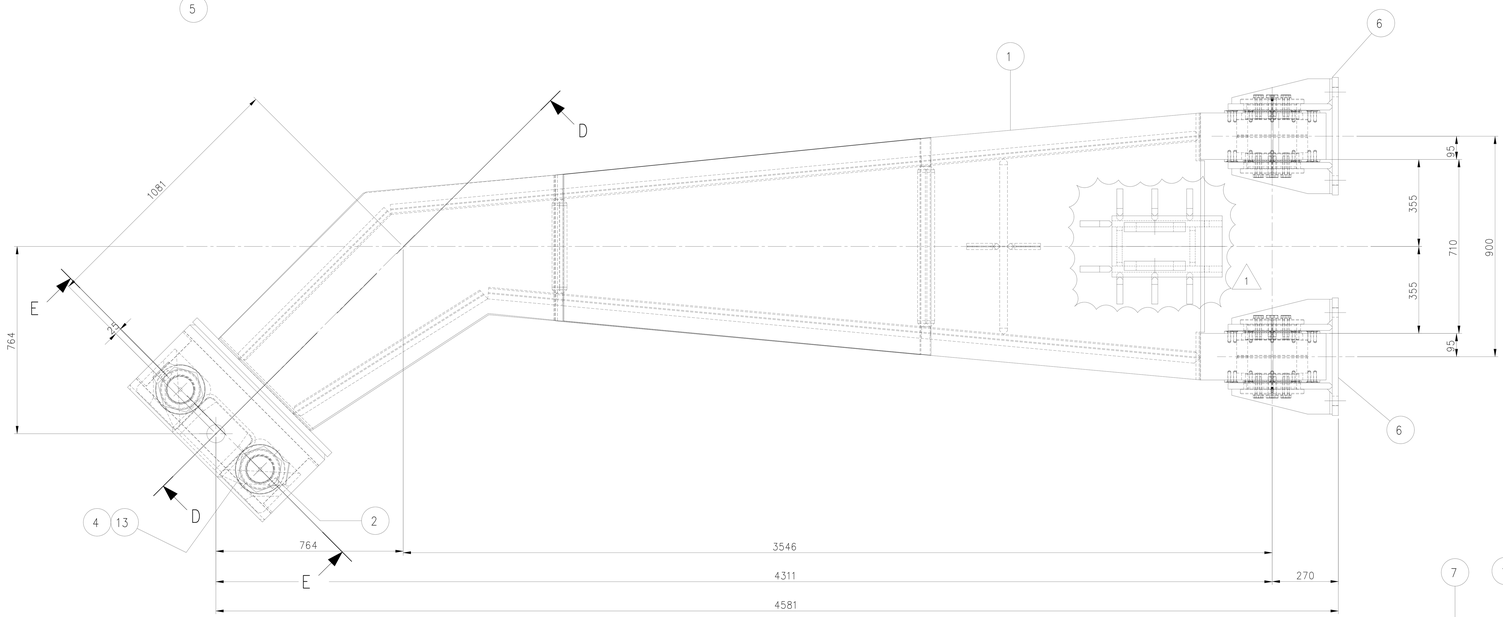

MK 500 / ZX11169828						
ITEM	QTDE.	DENOMINAÇÃO	Nº MATERIAL	Nº DWG METSO	Nº DWG VALE	PESO(kg)
		BRAÇO AUXILIAR				3755,6
1	1	ESTRUTURA DO BRAÇO AUXILIAR	ZX11169851	10116951-500	DF-311K-M-0578-M-16951	2808,5
2	2	CHAVETA	ZX11169861	10116953-007	DF-311K-M-0578-M-16953	2,2
3	1	PINO (DIR.)	ZX11169853	10116953-001	DF-311K-M-0578-M-16953	133,8
4	2	ARRUELA LISA	ZX11169859	10116953-006	DF-311K-M-0578-M-16953	4,2
5	1	PINO (ESQ.)	ZX11169854	10116953-002	DF-311K-M-0578-M-16953	133,8
6	2	SUPORTE DA ARTIC. DO BRAÇO AUX.	ZX11170006	10116952-501	DF-311K-M-05875-M-16952	267,6
7	2	CHAPA DE RETENÇÃO	ZX11170008	10116952-002	DF-311K-M-05875-M-16952	11,7
9	2	CHAPA DE RETENÇÃO	ZX11170009	10116952-003	DF-311K-M-05875-M-16952	19,2
10	4	ESPAÇADOR	ZX11170141	10116952-005	DF-311K-M-05875-M-16952	15,6
11	2	PINO DA ARTICULAÇÃO	ZX11170010	10116952-004	DF-311K-M-05875-M-16952	127,7
12	4	TRAVA DO PINO	ZX11170007	10116952-001	DF-311K-M-05875-M-16952	30,3
13	2	PORCA SEXTAVADA	ZX11169857	10116953-004	DF-311K-M-05875-M-16953	15,1
14	2	TRAVA	ZX11169858	10116953-005	DF-311K-M-05875-M-16953	1,5
15	1	OLHAL	–	–	3110KP-M-87385	102,1
201	2	ROTULA GEP 200 FS	ZX11169803	40-102046-02500	DF-ET-311K-M-05875-M-02500	73,1
202	4	ANEL DE RETENÇÃO V'RINGS Nº 18122	ZX11170065	40-102046-05500	DF-ET-311K-M-05875-M-05500	0,1
301	24	PAR. SEXT. ø3/4"UNCx3" R.T. – A 325	009201035585			6,1
302	24	ARRUELA LISA ø3/4" – ASTM F436	009213180195			0,7
303	48	PAR.ESC.C/FENDAø1/2"UNCx1.3/4" – A 307	009206011005			2,3
304	02	GRAXEIRA 1/8" NPT				--

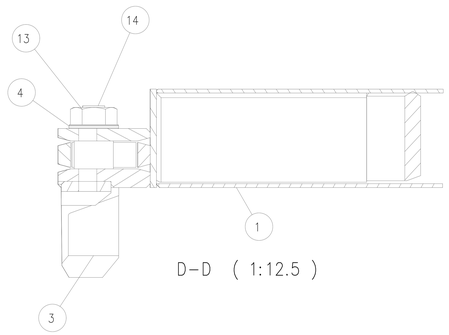

D-D (1:12.5)

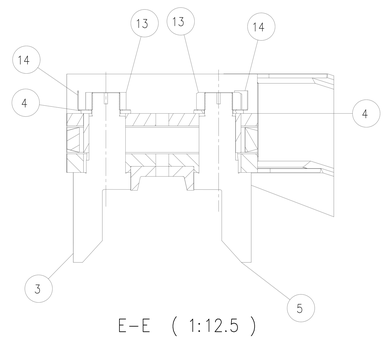

E-E (1:12.5)

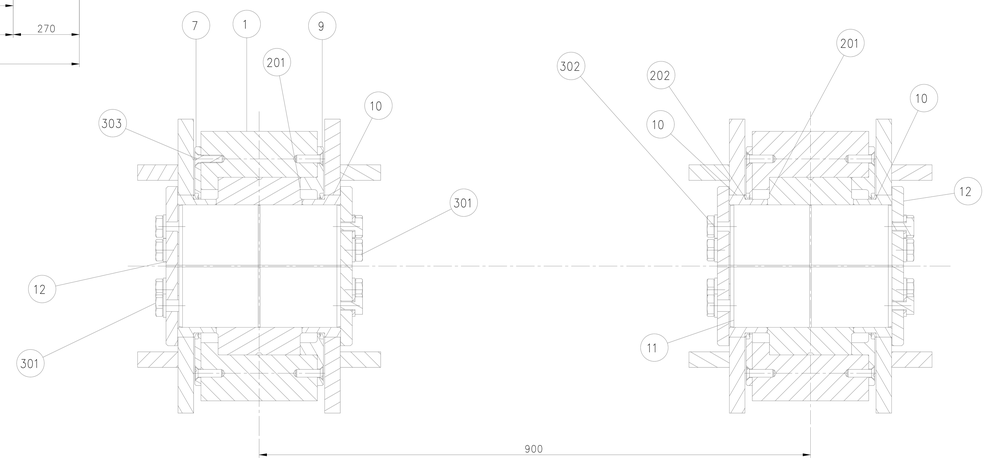

A-A (1 : 5)

FOLHA 1 / 1

NOTAS

1 – TODAS AS DIMENSÕES ESTÃO EM MILÍMETRO, EXCETO INDICAÇÃO CONTRÁRIA.
2 – PARAFUSOS GALVANIZADOS ELETROLITICAMENTE.
3 – SOLDAS CONFORME NORMA "AWS D1.1".
4 – PARA CONJUNTO DE MONTAGEM VER DES. 10116888 (DF-311K-M-05875-M-16888).

INSTRUÇÕES P/ PLOTAGEM	
COR	ESPESSURA
COR N. 8	0,05
WHITE	0,1
YELLOW	0,1
GREEN	0,2
CYAN	0,3
BLUE	0,4
RED	0,6
MAGENTA	0,8

TOLERÂNCIAS SALVO INDICAÇÃO CONTRÁRIA			
DIMENSÕES mm	0 A 300	300 A 1200	ACIMA DE 1200
TOLERÂNCIA GERAL mm	± 1	± 2	± 3
SUP. USINADAS mm	± 0.125	± 0.250	± 0.400
EXCENTRICIDADE mm	0.15	P/ SUP. USIN. DE MESMA LINHA DE CENTRO	
ANGULARIDADE	± 1 GRAU		
TOLERÂNCIAS DE MONTAGEM			
ROLETES NIVELAMENTO E ALINHAMENTO			± 1 mm
ESTRUTURAS METÁLICAS NIVELAMENTO E ALINHAMENTO			± 3 mm

DOCUMENTOS DE REFERÊNCIA

NOTAS GERAIS: 40-102046-01100 (DF-ET-311K-M-05875-M-01100).
ESPECIFICAÇÃO DE PINTURA: 40-102046-01200 (DF-ET-311K-M-05875-M-01200).
ESP. FABRICAÇÃO EST. METÁLICA 40102046-01300 (DF-ET-311K-M-05875-M-01300).

VALE_VV_PF102046_C.000229
PARA CONSTRUÇÃO
FOLHA: 1 /1

REVISÕES

REV.	T.E.	DESCRIÇÃO	PROJ.	DES.	VER.	APR.	SE.	DATA
2	E	INSERIDO PONTO DE LUBRIFICAÇÃO DO EIXO	LAC	LAC	LAC	LAC	--	23/04/26
1	E	REVISADO OLHAL ONDE INDICADO	MAS	MAS	RP	RP		04/11/19
0	E	REVISÃO CONF. CT 19261, DESENHO CERTIFICADO.	WWC	GAF	MAZ	ISK		22/02/2011
A	B	EMISSÃO INICIAL	WWC	GAF	MAZ	ISK		15/02/11

T.E. TIPO DE EMISSÃO
(A) PRELIMINAR (B) PARA APROVAÇÃO (C) PARA CONHECIMENTO (D) PARA COTAÇÃO (E) PARA CONSTRUÇÃO (F) CONFORME COMPRADO (G) CONFORME CONSTRUÍDO (H) CANCELADO

VALE metso

PROJETO	Nº DO PROJETO	Nº DA SE
CAPACITACAO LOGISTICA NORTE	N1030-03	

PROJETO EXECUTIVO
VIRADOR DE VAGÕES
VIRADORES DE VAGÕES – VV-311K-05 / VV-311K-06
POSICIONADOR DE VAGÕES – BRAÇO AUXILIAR
CONJUNTO – MONTAGEM

ESCALA	Nº METSO	Nº VALE	REVISÃO
	10116950-DWK	DF-311K-M-05875-M-16950	2

PE-G-601 – Rev 5 (A1)