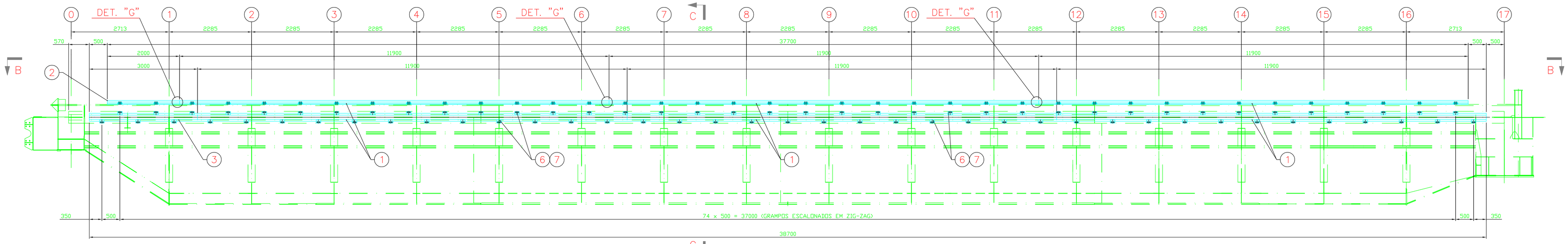

VISTA "A-A"
ESC. 1:40

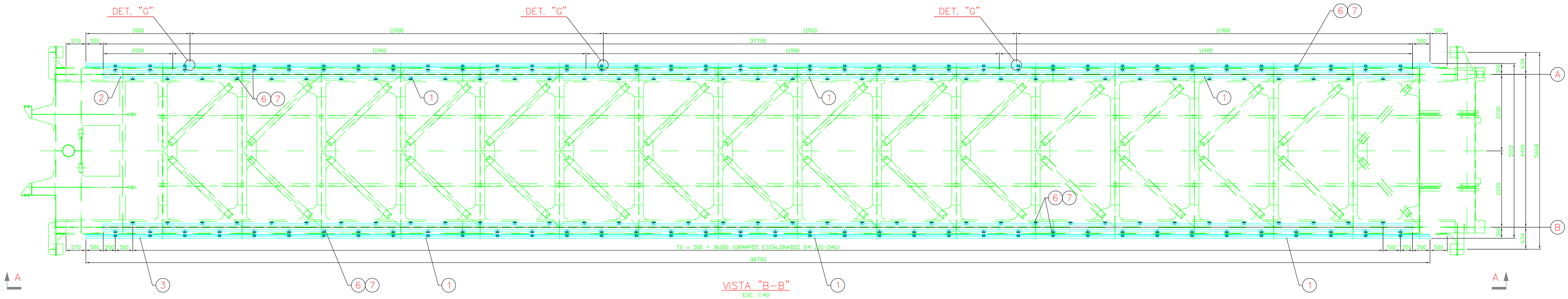

VISTA "B-B"
ESC. 1:40

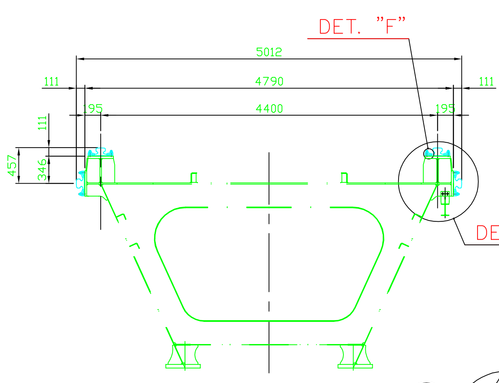

CORTE "C-C"
ESC. 1:40

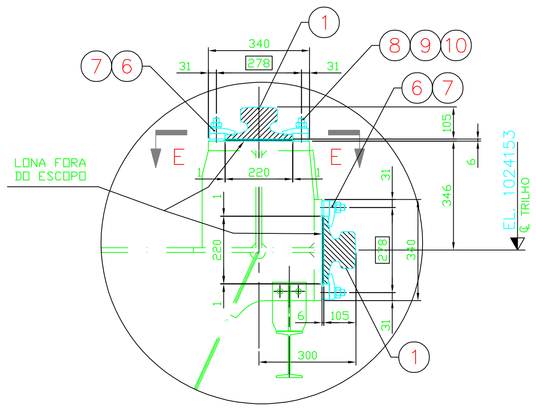

DETALHE "D"
ESC. 1:10

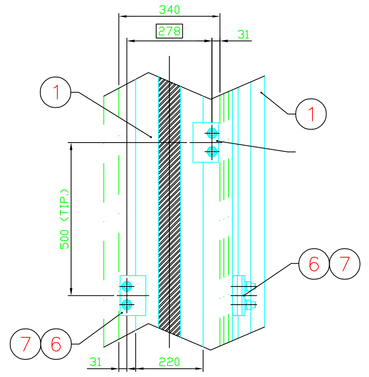

CORTE "E-E"
ESC. 1:10

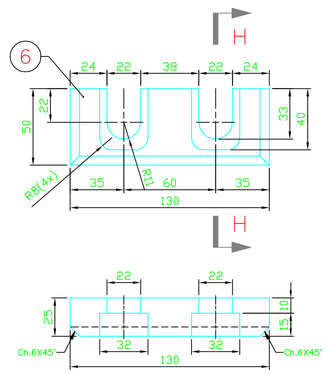

CORTE "H-H"
ESC. 1:2

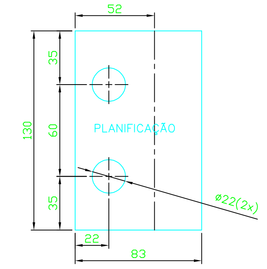

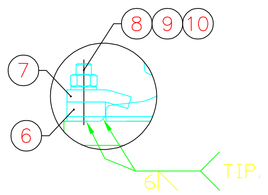

DETALHE "F"
ESC. 1:5

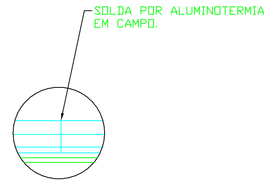

DETALHE"G"
ESC. 1:10

PESO TOTAL: 16.092,5 Kg

TEM	QUANT.	DESCRIÇÃO	OBS./DESENHO	MATERIAL	PESO
10	608	PORCA SEXT. M20	DIN 934	CL. 8	
9	608	ARRUELA DE PRESSÃO B20	DIN 127	AÇO	
8	608	PARAF. CAB. SEXT. M20 x 60	DIN 933	CL. 8.8	
7	304	CHAPA 16 x 83 x 130		ASTM A36	422,2
6	304	CHAPA 25 x 50 x 130		ASTM A36	390,3
3	2	TRILHO A120 x 3000	VER NOTA 7 E 8	S1100	600,0
2	2	TRILHO A120 x 2000	VER NOTA 7 E 8	S1100	400,0
1	12	TRILHO A120 x 11900	VER NOTA 7 E 8	S1100	14280,0
	1	TRILHO E CASTANHAS			16283,6

LISTA DE MATERIAL

VALE — ISOMONTE

CLASSIFICAÇÃO: INTERNA

PROJETO: REENGENHARIA RETOMADORA DE FÁBRICA NOVA
Nº DO PROJETO OU SE: 5900106289
MINA DE FÁBRICA NOVA
PÁTIO DE HOMOGEINIZAÇÃO
RETOMADORA RC-463
PONTE
TRILHOS E MONOVIA
Nº DO CONTRATO: 5500100015

ESCALA	Nº CONTRATADA	Nº VALE	REVISÃO
1:40	CP0446-1-ME-DES-0002	DF-1520NN-M-02002-M-00002	1

PR-E-022 ANEXO A (A0)

NOTAS

1 – TODAS AS DIMENSÕES ESTÃO EM MILÍMETRO, EXCETO INDICAÇÃO CONTRÁRIA.
2 – SIMBOLOGIA DE SOLDA CONF. AWS A2.4. SOLDAR CONFORME AWS D1.1/D1.1M.
3 – LISTA DE MATERIAL PARA 01 CONJUNTO, EXECUTAR 01 CONJUNTO.
4 – RECORTES DE CANTO NÃO INDICADOS SÃO DE 15 x 15 E EM RAIO=15.
5 – TOLERÂNCIAS PARA CONSTRUÇÕES SOLDADAS CONF. NBR-ISO 13920 CL. B.
6 – MANTA COM ALMA METÁLICA MK7 – FORA DO ESCOPO ISOMONTE.
7 – TENSÃO DE TRAÇÃO 1080 N/mm² (MÍN.), DUREZA BRINELL 320 (MÍN) ITEM CONFORME DIN 536.
8 – ENVIAR RELATÓRIO DE QUALIDADE DO MATERIAL FORNECIDO, CONFORME ESPECIFICAÇÃO ITEM 7. 1

DOCUMENTOS DE REFERÊNCIA

REVISÕES

REV.	T.E.	DESCRIÇÃO	PROJ.	DES.	VER.	APR.	AUT.	DATA
1	E	INCLUSÃO NOTA 8	BFC	BFC	VLG	CGN	PN	23/05/26
0	E	PARA CONSTRUÇÃO	BFC	BFC	VLG	CGN	PM	07/11/2022
A	B	EMISSÃO INICIAL	BFC	BFC	VLG	CGN	PM	11/08/2022

T.E. TIPO DE EMISSÃO: (A) PRELIMINAR (B) PARA APROVAÇÃO (C) PARA CONHECIMENTO (D) PARA COTAÇÃO (E) PARA CONSTRUÇÃO (F) CONFORME COMPRADO (G) CONFORME CONSTRUÍDO (H) CANCELADO

A PROPRIEDADE INTELECTUAL DESTE DESENHO É TRANSFERIDA NO CONTRATO, SENDO QUE O FORNECEDOR AUTORIZA, DESDE JÁ, O USO DESTE DESENHO PELA VALE E/OU SUAS CONTROLADAS, COLIGADAS E CONSORCIADAS, INCLUSIVE PARA FINS DE MANUTENÇÃO, OPERAÇÃO E AQUISIÇÃO DE PEÇAS DE REPOSIÇÃO.

MATRIZES P/ FURADEIRA	
COR	ESPESSURA
COR ou N	0,05
BRANCO	0,1
VERDE	0,2
VERMELHO	0,5

ISO 216 A0