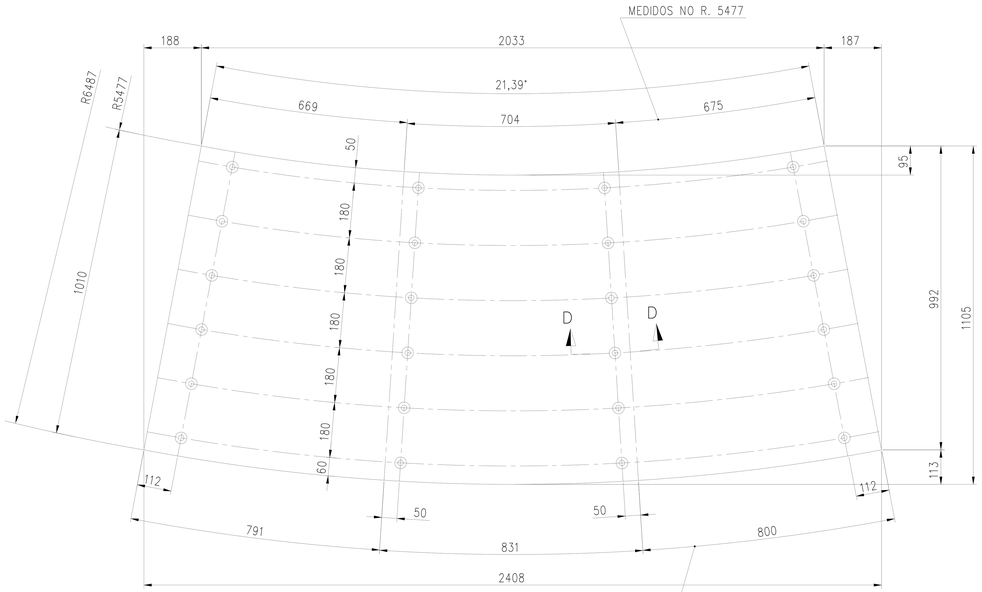

DETALHE POS. 24
ESC. 1:10

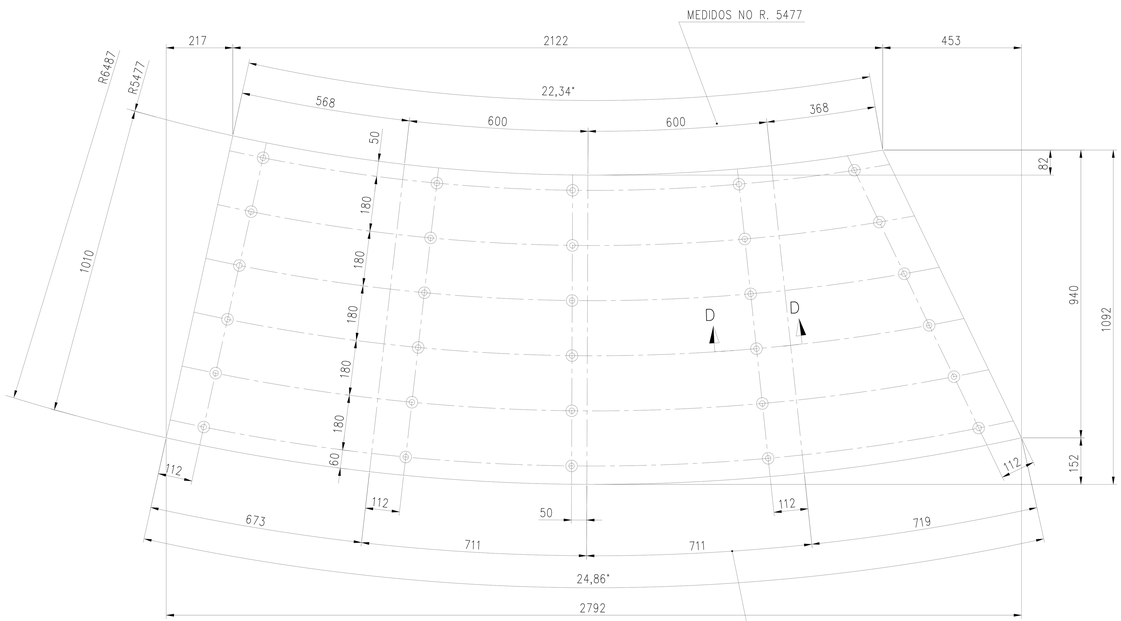

DETALHE POS. 36
ESC. 1:10

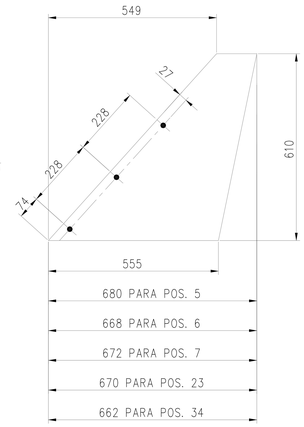

DET. POS. 5,6,7,23,34
ESC. 1:10

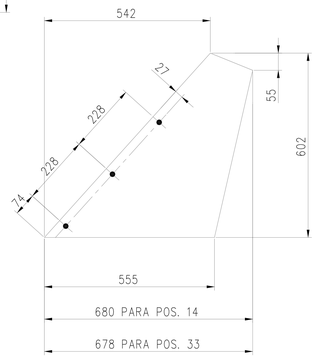

DET. POS. 14 e 33
ESC. 1:10

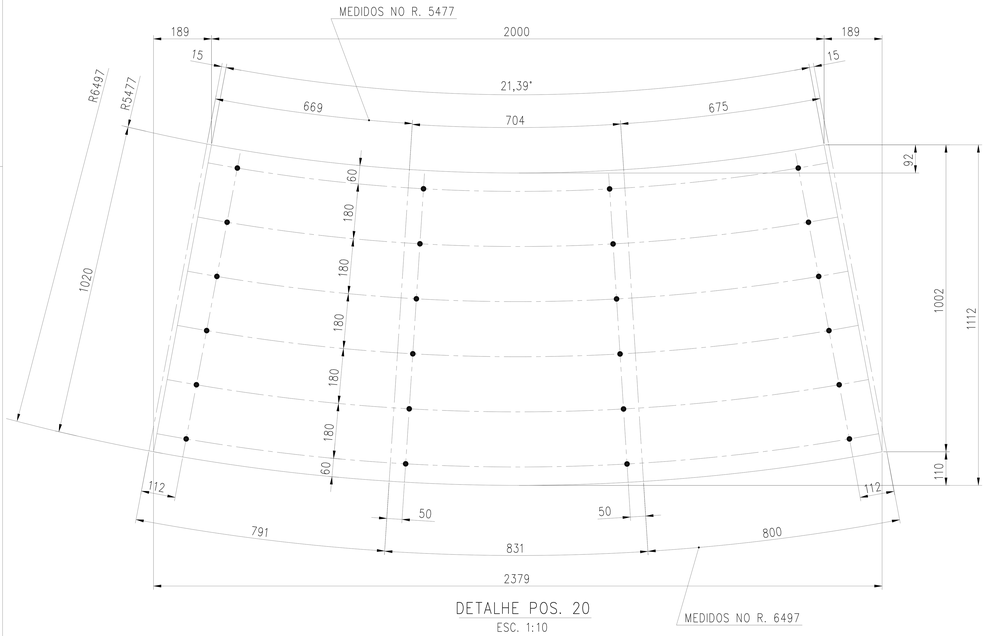

DETALHE POS. 20
ESC. 1:10

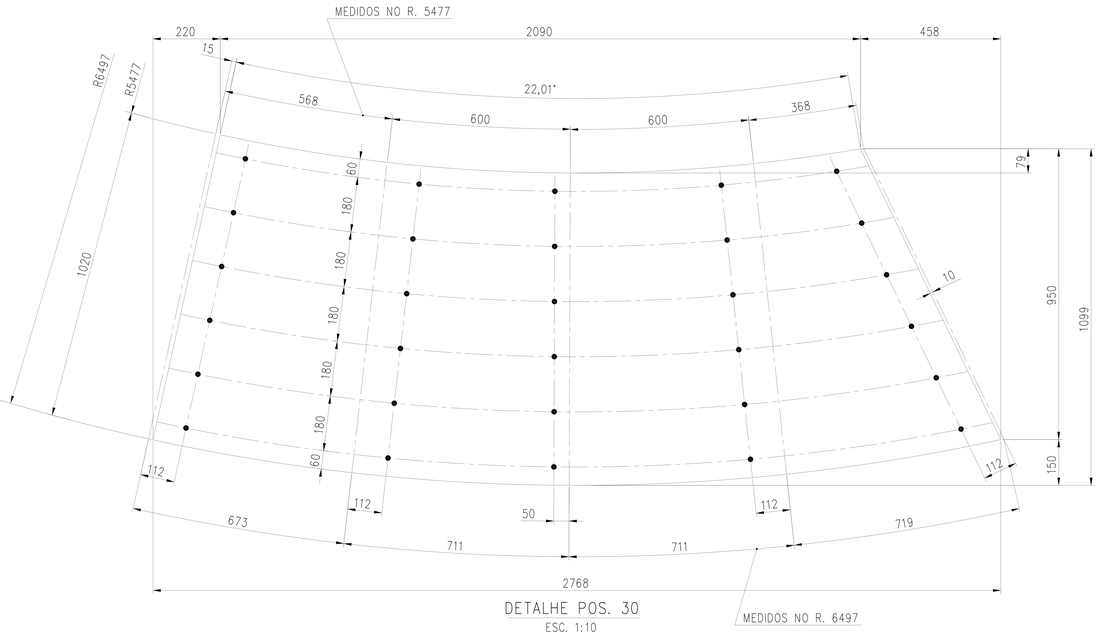

DETALHE POS. 30
ESC. 1:10

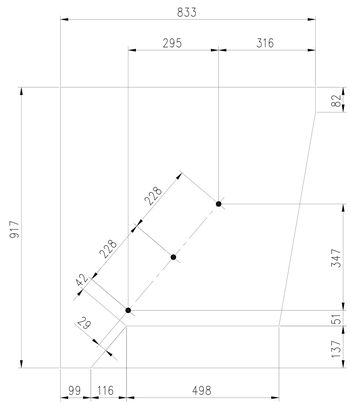

DETALHE POS. 35
ESC. 1:10

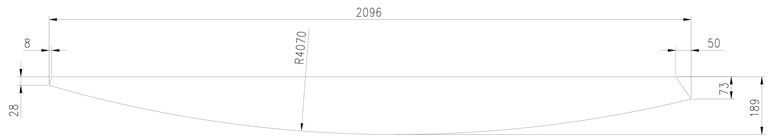

DETALHE POS. 31
ESC. 1:10

DETALHE POS. 2
ESC. 1:10

DETALHE POS. 21
ESC. 1:10

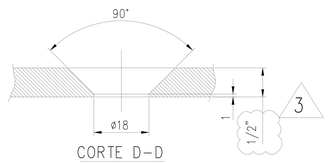

CORTE D-D
ESC. 1:1

NOTAS:

1-TODAS AS DIMENSÕES EM MILÍMETROS EXCETO INDICAÇÃO CONTRARIA.
2-TODOS OS FUROS SÃO ø18 EXCETO INDICAÇÃO CONTRÁRIA.
3-ESTE DESENHO TRABALHA COM OS DESENHOS Nº 79-136713-400 e 79-136714-500.
4-TODOS OS FUROS DEVEM SER FEITOS EM CONJUNTO COM AS PEÇAS ENVOLVIDAS.

DESENHOS DE REFERÊNCIA

TIG-110-M-227 (79-136627-500) - CHAPAS DEFLETORAS - CONJUNTO

REV.	DATA	TIPO	POR	DESCRIÇÃO DAS REVISÕES
4	24/08/20	E	HVL	INCLUÍDO NÚMERO VALE
3	13/09/17	E	DCT	ONDE INDICADO
0	23/10/00	E	AMÉRICO	EMISSÃO INICIAL

E M I S S Õ E S

TIPOS DE EMISSÃO: A - PRELIMINAR; B - P/ APROVAÇÃO; C - P/ CONHECIMENTO; D - P/ COTAÇÃO; E - P/ CONSTRUÇÃO; F - CONFORME COMPRADO; G - CONFORME CONSTRUÍDO; H - CANCELADO

MBR
Minerações Brasileiras Reunidas S.A.

UO: TERMINAL DA ILHA GUAÍBA

PROJETO: EXPANSÃO TIG

VIRADOR DE VAGÕES
ANÉIS DE GIRO
CHAPAS DEFLETORAS - DETALHES

RESPONSÁVEL		DATA
PROJ.	ROGÉLIO	17/10/00
DES.	ROGÉLIO	18/10/00
VER.	AMÉRICO	19/10/00
APROV.	CLÁUDIO	20/10/00

ESCALA: 1:10

INDIC.: Nº SBMH; Nº CONTRATADA 79-137256-400; Nº VALE 3111PS-M-31474

REV. 04

79137256B.DWG