LISTA DE MATERIAIS

ITEM	QUANT.	DN	DESCRIÇÃO
1	1.8M	24"	TUBO, CC HEL, AC, ESP 4,75MM, UMA EXTR. FSO, CONF. AWWA C207, TAB II, CLASSE D, 150#, E OUTRA ANEL/FSL, RI EM PU 12MM
2	1	24"	CURVA DE BORRACHA, 90°, R3D, FP, 150#
3	2	24"	FLANGE SOLTO, AC, ASTM A-36, 150#, FP, AWWA C-207 TAB. II, CLASSE D
4	2	24"	ANEL, AC, ASTM A 36, P/ FLANGE SOLTO AWWA C 207, TAB II, CLASSE D, 150#, P/ TUBOS ASME B 36.10
5	40	1.1/4"X10"	PARAFUSO ESTOJO, AL, ASTM A 193 GR. B7, ROSCA UNC (TOTAL), SÉRIE PESADA, ASME B 18.2.1, COM 2 PORCAS

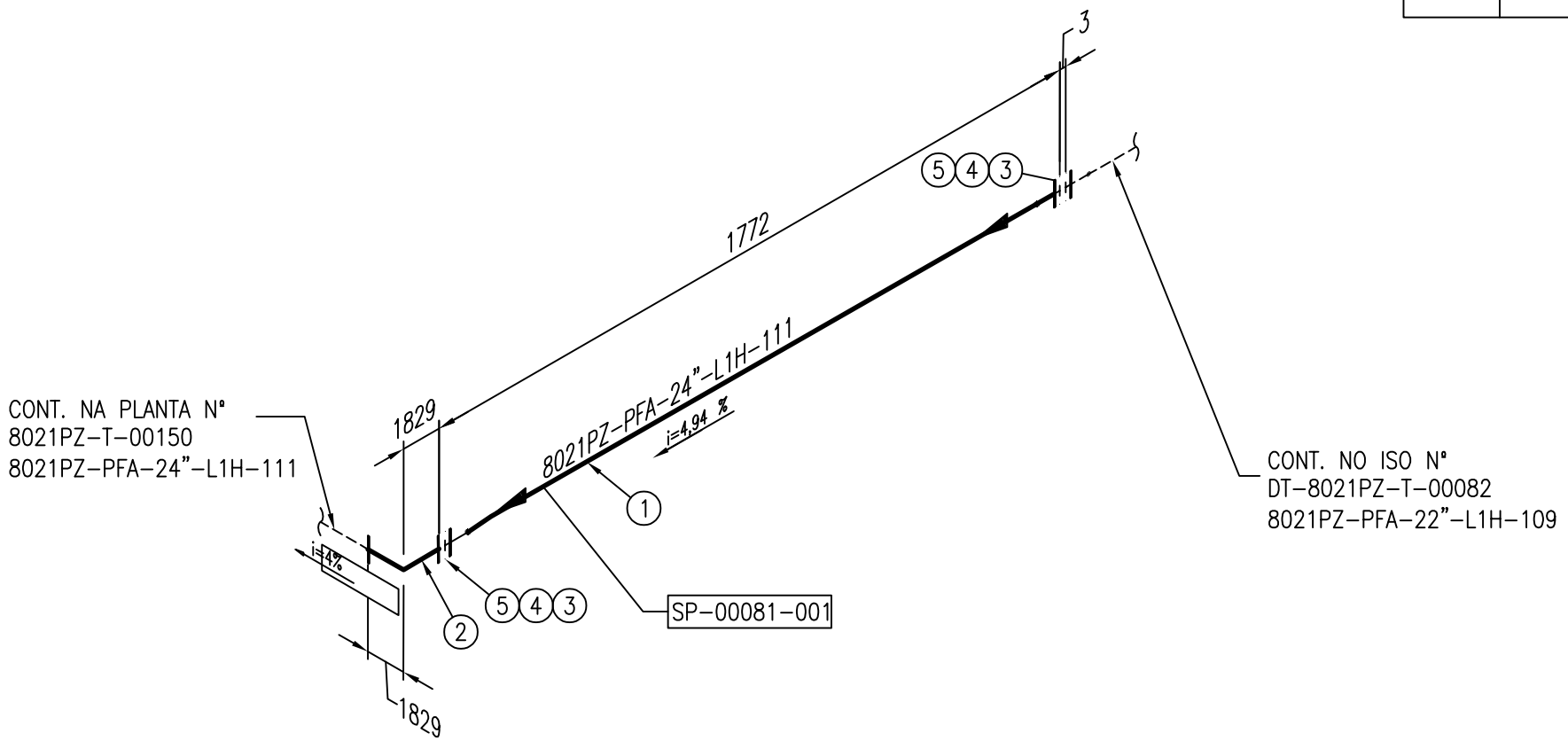

NOTAS

1 - DIMENSÕES EM MILÍMETROS EXCETO ONDE INDICADO.
2 - PARA PLANTAS, VER DES. N°: 8021PZ-T-11312 @ 8021PZ-T-11319
3 - PARA ESPECIFICAÇÃO DE MATERIAIS, VER DOC. N° EG-T-401
4 - PARA LISTA DE MATERIAIS VER DES. N° LM-8021PZ-T-11006
5 - REVISÃO E REEMISSÃO PARA ATENDIMENTO À PNR 000023 - SISTEMAS DE GESTÃO - REVISÃO INDEPENDENTE. (3)
6 - NUMERO SNC ALTERADO DE 0924-001-8021-46D9-0081 PARA 1286-001-8021-46D9-0081.

DOCUMENTOS DE REFERÊNCIA

- 8021PZ-T-11296@11301 - FLUXOGRAMA DE ENGENHARIA.
- 8021PZ-P-11027@11032 - FLUXOGRAMA DE ENGENHARIA.

REVISÕES

REV.	T.E.	DESCRIÇÃO	PROJ.	DES.	VER.	APR.	AUT.	DATA
3	E	VER NOTAS 5 E 6	RSC	RSC	RFA	JND	JND	23/11/21
2	E	REVISÃO GERAL	JHJ	JHJ	JND	RD	-	20/05/20
1	E	APROVADO PELA VALE	RAR	IFX	DCJ	AAC	ARA	08/01/19
0	B	EMISSÃO INICIAL	RAR	IFX	DCJ	AAC	ARA	07/12/18

T.E.-TIPO DE EMISSÃO (A) PRELIMINAR (B) P/ APROVAÇÃO (C) P/ CONHECIMENTO (D) P/ COTAÇÃO (E) P/ CONSTRUÇÃO (F) CONF. COMPRADO (G) CONF. CONSTRUÍDO (H) CANCELADO

INSTRUÇÕES P/ PLOTAGEM	
COR	ESPESSURA
COR N. 8	0,05
WHITE	0,1
YELLOW	0,1
GREEN	0,2
CYAN	0,3
BLUE	0,4
RED	0,6
MAGENTA	0,8

VALE

SNC·LAVALIN

CLASSIFICAÇÃO: USO INTERNO

SITE: COMPLEXO DE TUBARÃO

N° DA SE: P1748/ERG

USINAS DE PELOTIZAÇÃO 5 E 6 - NIBRASCO
MOAGEM
MOINHO DE CARAJÁS - TRANSFERÊNCIA E INSTALAÇÃO
8021PZ-PFA-24"-L1H-111 - ISOMÉTRICO- PROJETO DETALHADO

ESCALA: S/ ESC.

N° SNC-LAVALIN: 1286-001-8021-46D9-00081 (3)

N° VALE: DT-8021PZ-T-00081

REVISÃO: 3

CDE - Rev 6 (A3)