1 - PARAFUSO

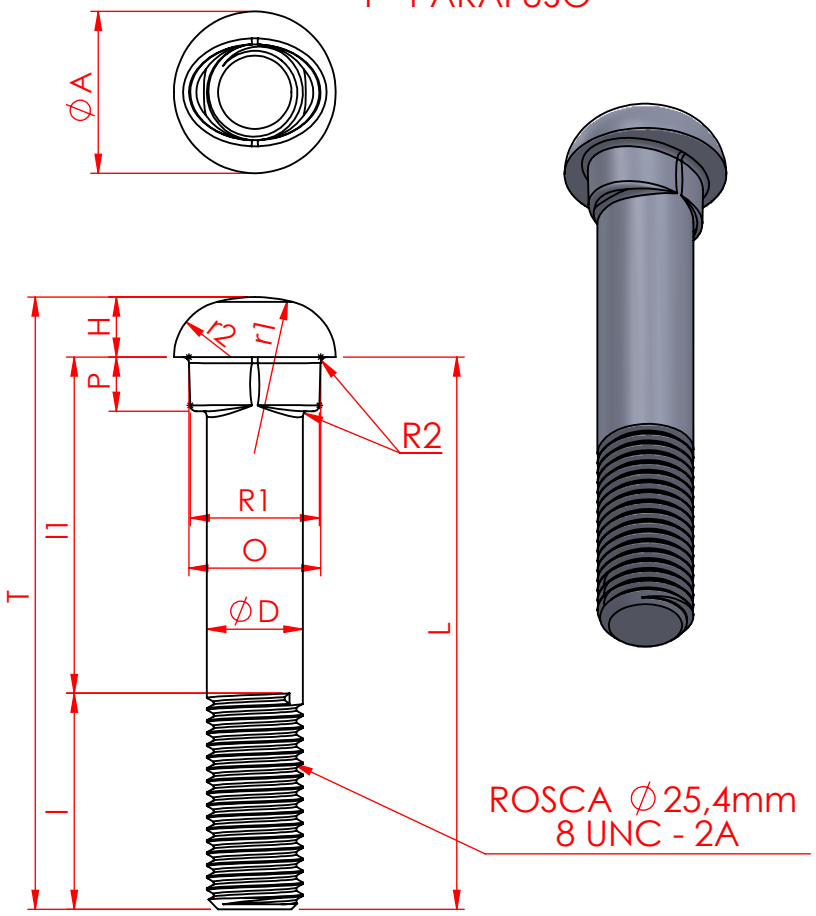

2 - PORCA

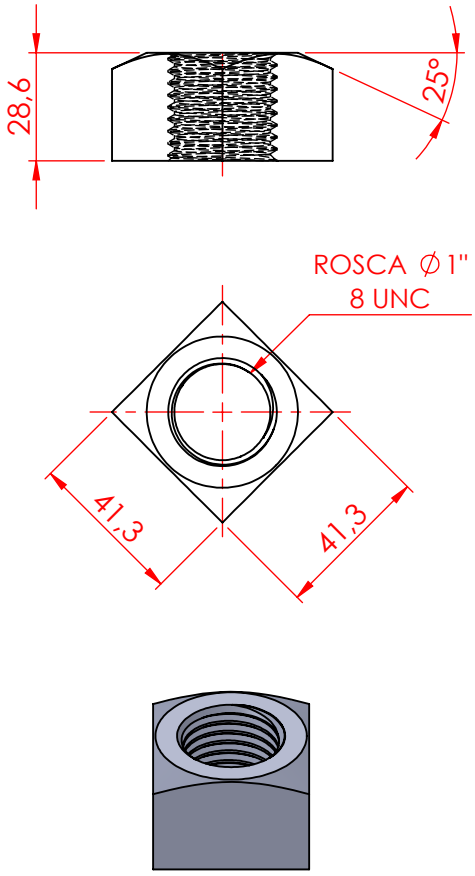

TIPO DE TRILHO	DIÂMETRO NOMINAL (D)	DIMENSÃO NOMINAL EM MILÍMETROS											
		T	A	r1	r2	H	l	l1	P	R1	O	R2	L
57 E 68	25,4	161,9	42,8	41,3	15,1	15,9	57,1	88,9	14,3	34,1	34,9	1,6	146,0

TOLERÂNCIAS DIMENSIONAIS	
DIMENSÃO	TOLERÂNCIA (mm)
O	+2 / -1
R1	+2 / -1
L	+3 / -3
H	+2 / -1
P	+2 / -1
ØD	+0,5 / -0,5
Ø A	+2 / -1
l	+2 / -1

1. MATERIAL: ASTM A490 TIPO 1 - TEMPERADO E REVENIDO PARA 33 A 39 HRC;
2. DEVERÁ SER ENTREGUE COM ACABAMENTO SUPERFICIAL DE OXIDAÇÃO (PRETO).

REV.	T.E.	DESCRIÇÃO	PROJ.	DES.	VER.	APR.	AUT.	DATA
0	E	EMISSÃO INICIAL		JULISMAR	CLERILDO			04/11/22

REVISÕES

T.E.–TIPO DE EMISSÃO (A) PRELIMINAR (B) P/ APROVAÇÃO (C) P/ CONHECIMENTO (D) P/ COTAÇÃO (E) P/ CONSTRUÇÃO (F) CONF. COMPRADO (G) CONF. CONSTRUÍDO (H) CANCELADO

VALE

ENGENHARIA DE FERROVIA SUDESTE

CLASSIFICAÇÃO

PROJETO

N° DO PROJETO

N° DA SE

PROJETO DETALHADO
FERROVIA GERAL – EFVM
TRILHOS – VIA PERMANENTE
PARAFUSO E PORCA PARA TALA DE JUNÇÃO DE TRILHO TR57 E TR68

ESCALA	N° CONTRATADA	N° VALE	REVISÃO
1:2		EFVM–VP–TRI–DST–00014	0

INSTRUÇÕES P/ PLOTAGEM	
COR	ESPESSURA
COR N. 8	0,05
WHITE	0,1
YELLOW	0,1
GREEN	0,2
CYAN	0,3
BLUE	0,4
RED	0,6
MAGENTA	0,8

PE–G–604 – Rev 7 (A4)