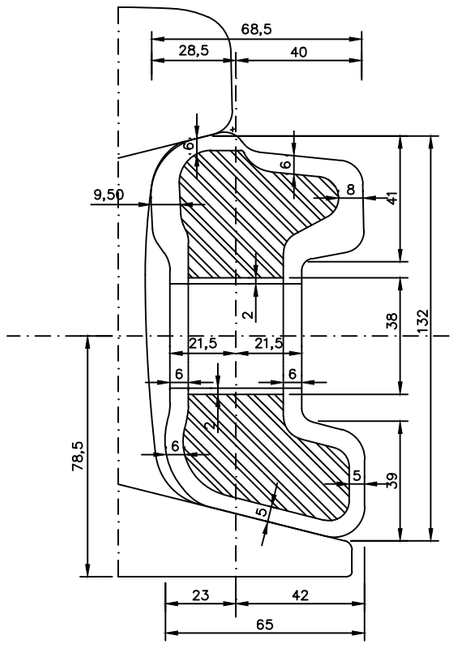

Seção BB da Tala

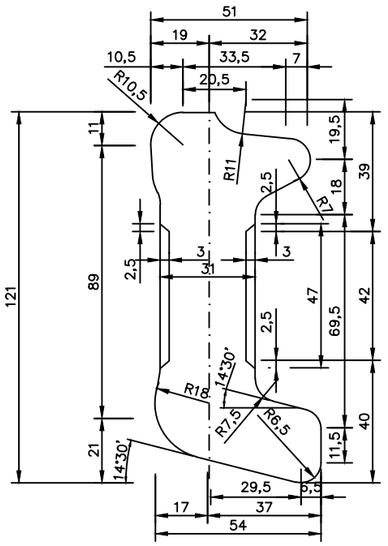

Núcleo Metálico da Tala – Perfil

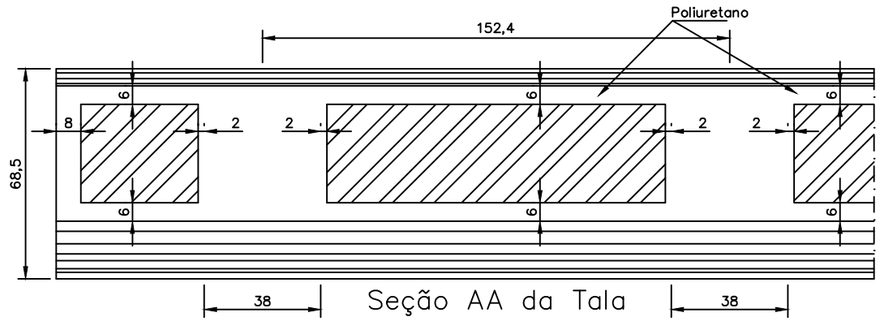

Seção AA da Tala

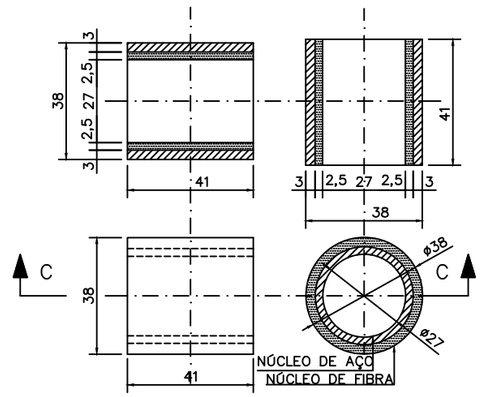

Bucha – Seções e Vista

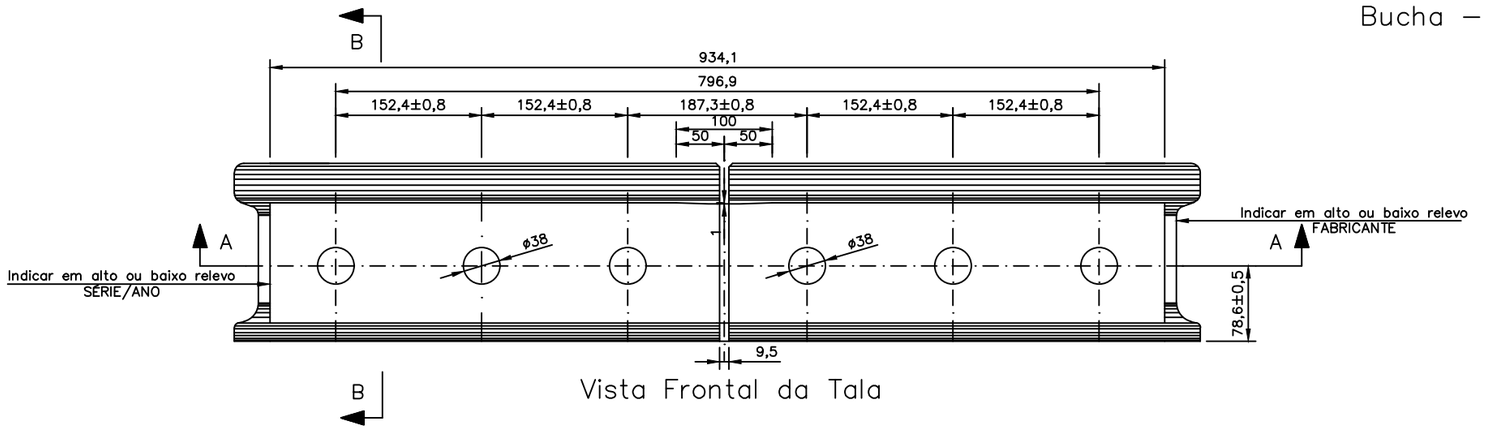

Vista Frontal da Tala

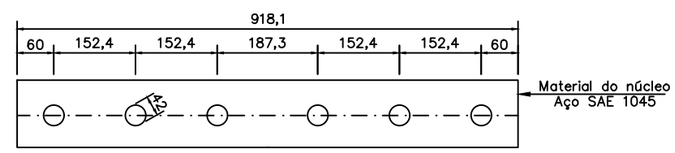

Núcleo Metálico da Tala – Vista Frontal

NOTAS

DOCUMENTOS DE REFERÊNCIA

REV.	T.E.	DESCRIÇÃO	PROJ.	DES.	VER.	APR.	SE.	DATA
A	B	EMISSÃO INICIAL	EDSON	EDSON	IM	–	–	18/11/13

REVISÕES

T.E.–TIPO DE EMISSÃO (A) PRELIMINAR (B) P/ APROVAÇÃO (C) P/ CONHECIMENTO (D) P/ COTAÇÃO (E) P/ CONSTRUÇÃO (F) CONF. COMPRADO (G) CONF. CONSTRUÍDO (H) CANCELADO

INSTRUÇÕES P/ PLOTAGEM	
COR	ESPESSURA
COR N. 8	0,05
WHITE	0,1
YELLOW	0,1
GREEN	0,2
CYAN	0,3
BLUE	0,4
RED	0,6
MAGENTA	0,8

VALE

IMEngenharia

PROJETO: MATERIAIS DE VIA PERMANENTE

CÓDIGO:

Nº DA SE: –

PROJET O EXECUTIVO
GAPVT–DESENVOLV. DE PORJ. FERROVIÁRIOS
TALA ISOLANTE PARA TRILHO 68
"com Núcleo de Alma Grossa"

ESCALA	Nº CONTRATADA	Nº VALE	FOLHA	REV.
S/ ESCALA	IM13–VALE05–4–SUP097	01FESU–P–VM121	91	A

PE–G–603 – Rev 6 (A3)