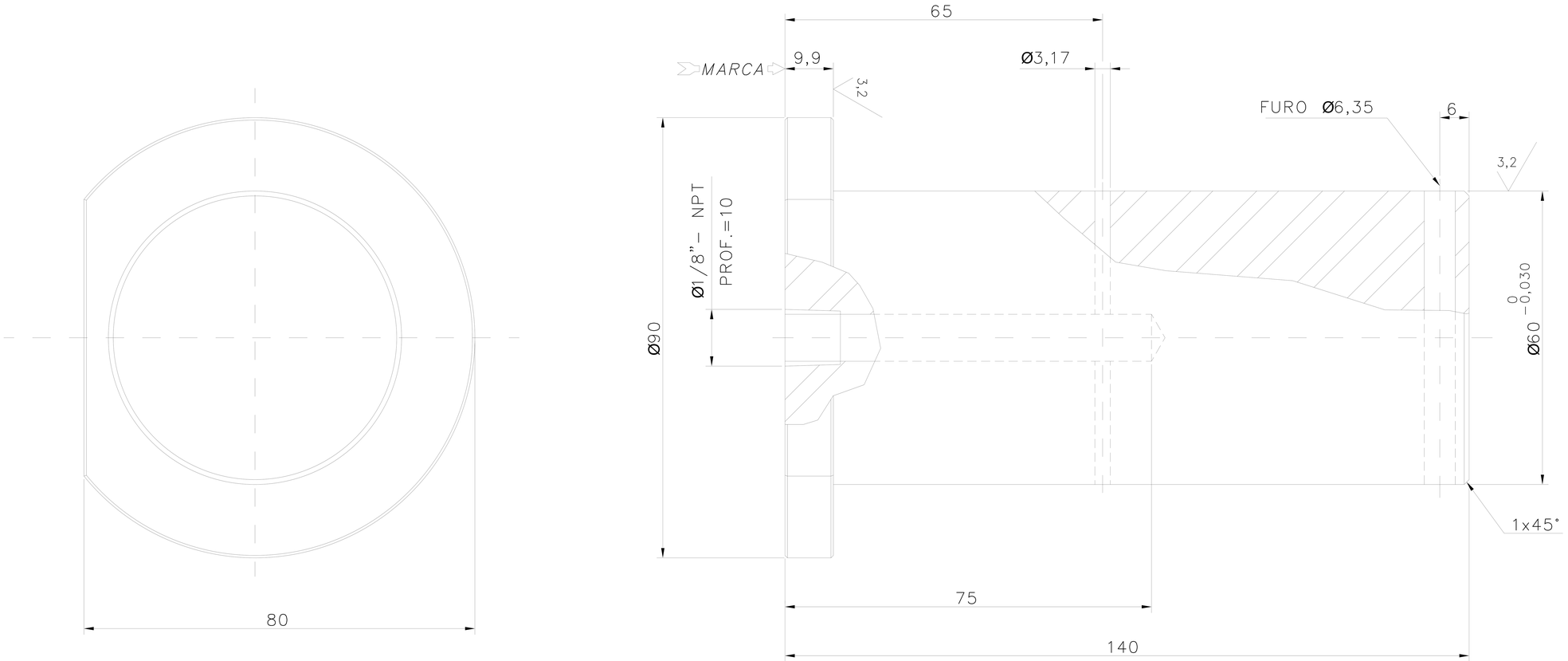

NOTAS:

1 – TOLERÂNCIAS PARA DIMENSÕES SEM INDICAÇÃO:
DIN 7168 GRAU PRECISO.

2 – FORNECER COM PROTEÇÃO DE TECTYL 506 QU SIMILAR

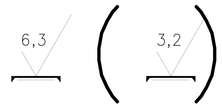

Rugosidade máx. Ra em µm

ITEM	Q TE	DENOMINAÇÃO	MATERIAL E DIMENSÕES
1	1	PINO	SAE 1045 ø 90x 140

NO LOCAL INDICADO MARCA DEVERÁ CONSTAR :

- ◥ *LOGOTIPO OU NOME DO FABRICANTE*
- ◥ *NÚMERO DO DESENHO (Nº EMITENTE)*
- ☐ *NÚMERO REQ. DE COMPRA – RCM*
- ☐ *DATA DE FABRICAÇÃO*
- ☐

RELEVO ☐ *ALTO* ◥ *BAIXO* ☐ *A CRITÉRIO*

REV.	DESCRIÇÃO	DATA	ASS.	RESP.
0	Emissão inicial	11–04–2003	Israel	J. ANTÔNIO GOMES

CVRD

DIFS – DIRETORIA FERROSOS
SISTEMA SUL

TRATAMENTO – CONCEIÇÃO

RESPONSÁVEL		DATA
LEVANT.:		
DES.:	ISRAEL	11–04–2003
VERIF.:		
APROV.:		

TÍTULO:
PINO PARA FIXAÇÃO DA HASTE DA BOCA DO SILO

APLICAÇÃO
SILO RAMSEY POS. 7081 E 7082

Nº PEÇA: | COD. CVRD:
CATÁLOGO: | PAG. /REF.:

ESCALA 1:1

Nº CVRD: 151C–21–0224

Nº EMITENTE: SI–01–6009 A3

REV.

DFSI–0001–09–0001–6009