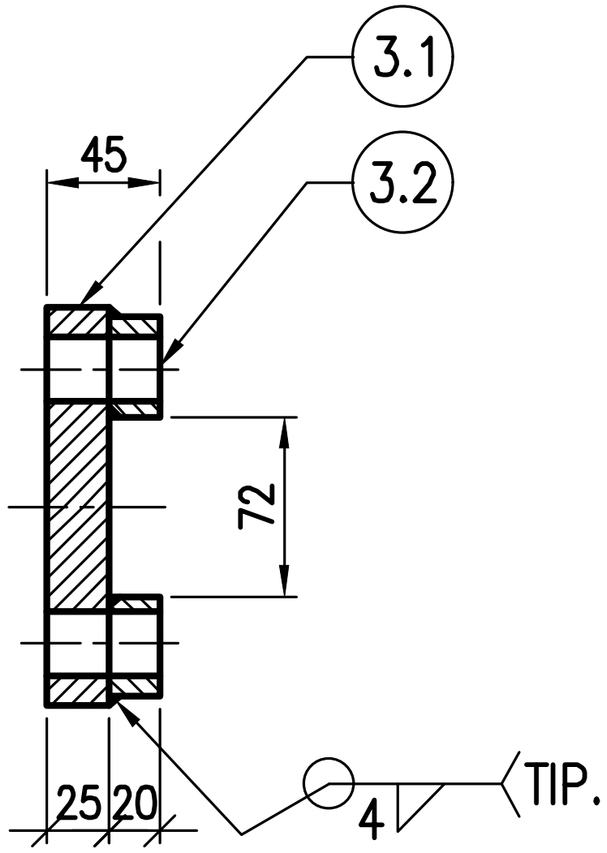

3

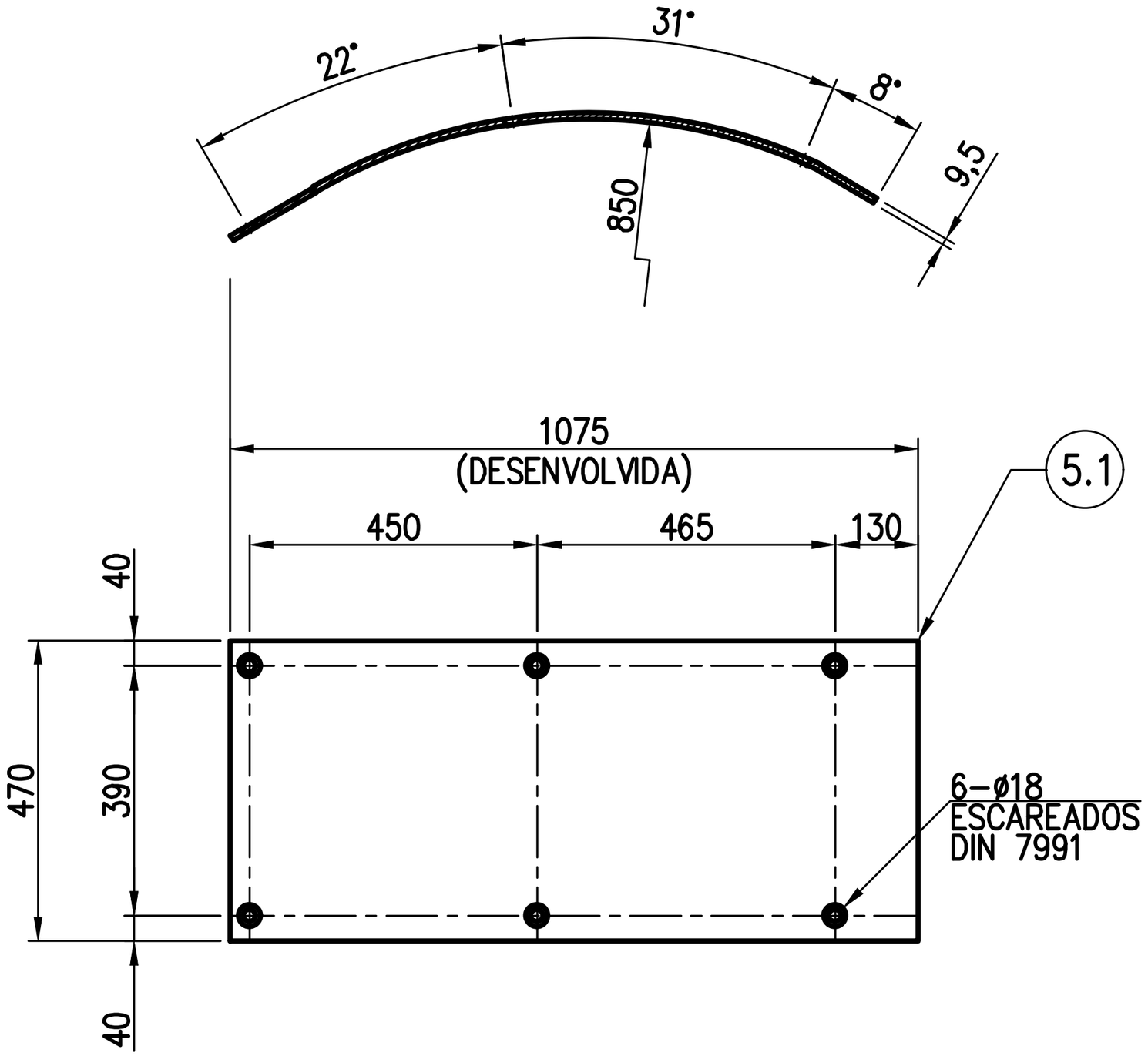

ITEM 5
ESC.: 1:15

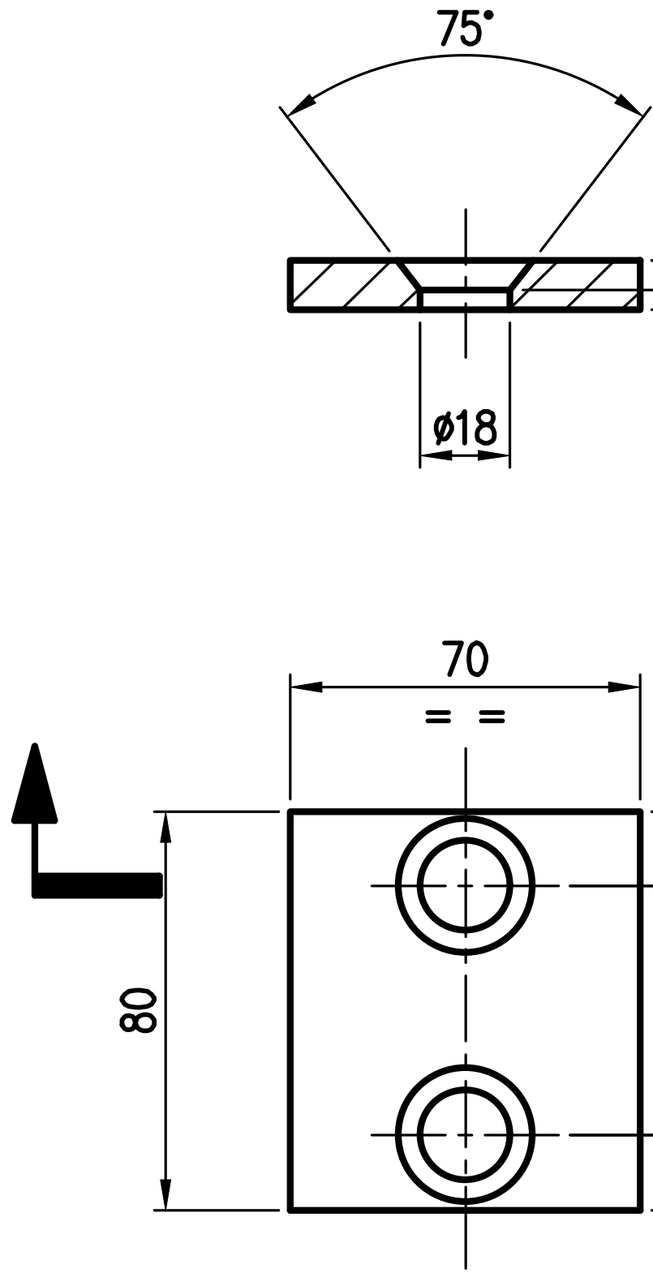

ITEM 6
ESC.: 1:2,5