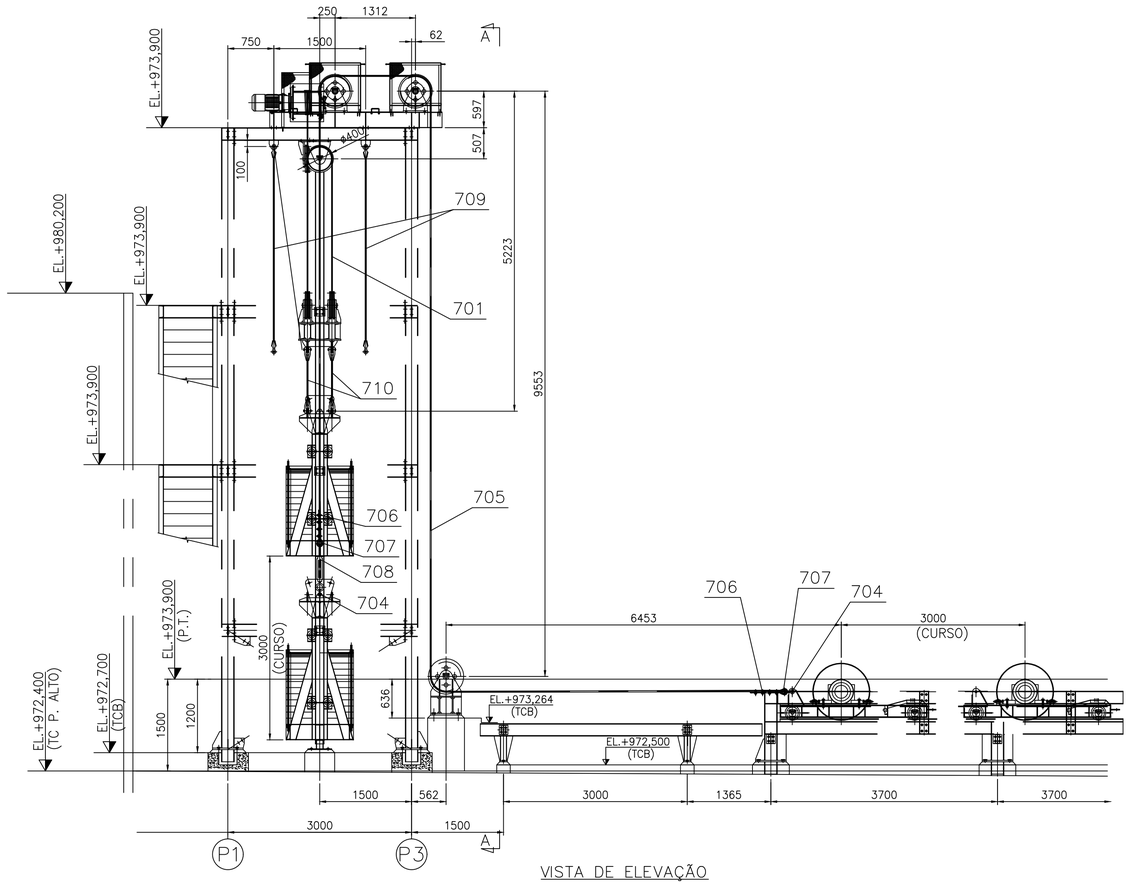

VISTA DE ELEVAÇÃO

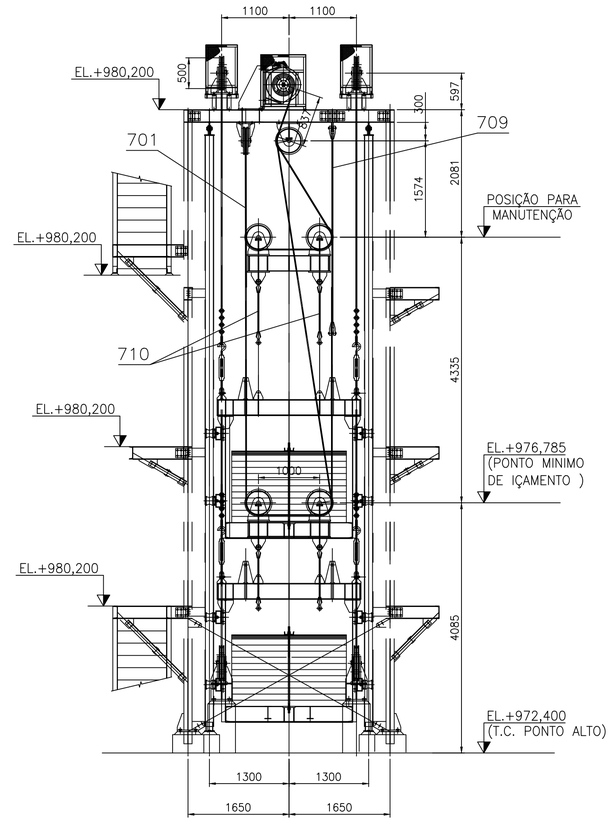

VISTA A–A

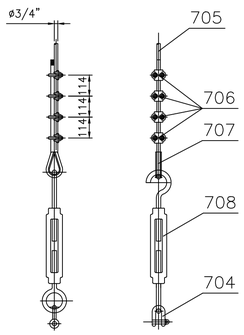

CABO DO CARRO
DE ESTICAMENTO
ESC. 1:16.666

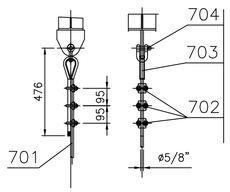

CABO DO GUINCHO
DE IÇAMENTO
ESC. 1:16.666

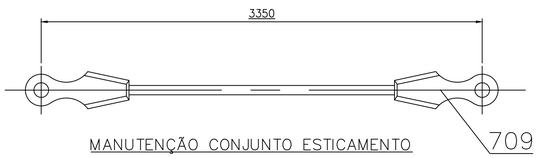

MANUTENÇÃO CONJUNTO ESTICAMENTO

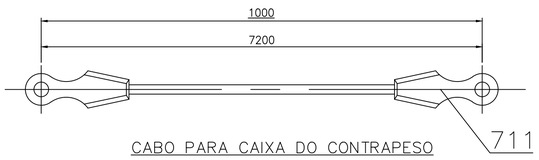

CABO PARA CAIXA DO CONTRAPESO

LISTA DE MATERIAL

ITEM	QUANT.	DESCRIÇÃO	OBSERVAÇÃO	MATERIAL	PESO
	1	CABO DO GUINCHO			38.3
701	1	CABO DE AÇO 5/8" – 6x37 AF	IPS	CIMAF	35.4
702	3	GRAMPO PESADO 5/8"	GALV	CIMAF	04
703	1	SAPATILHA PROT. TIPO PESADA 5/8"	GALV	CIMAF	05
704	1	MANILHA DE CARGA 5kgf GRAU T	GALV	CIMAF	2.0
	2	CABO DO CARRO ESTICAMENTO			99.3
705	2	CABO DE AÇO 3/4" x 29350–6x37 AF	IPS	CIMAF	82.9
706	16	GRAMPO PESADO 3/4"	GALV	CIMAF	2.4
707	4	SAPATILHA PROT. TIPO PESADA 3/4"	GALV	CIMAF	3.0
708	2	ESTIC. OLHAL/GANCHO 1 1/2" x 18"–REF102	GALV	CIMAF	3.0
704	4	MANILHA DE CARGA 5kgf GRAU T	GALV	CIMAF	8.0
	4	CABO PARA MANUTENÇÃO ESTICAMENTO			44.5
709	4	LAÇO C13 – 3/4" x 3350	V. NOTA 6	CIMAF	44.5
	4	CABO PARA CAIXA CONTRAPESO			31.2
710	4	LAÇO C13 – 3/4" x 1000	V.NOTA 6	CIMAF	31.2

PESO TOTAL=213.3kg

AFASTAMENTOS ADMISSÍVEIS PARA INTERVALO DE DIMENSÕES BÁSICAS CONFORME NBR–ISO 2768 GRAU m

ACIMA 0,5 ATÉ 6	ACIMA 6 ATÉ 30	ACIMA 30 ATÉ 120	ACIMA 120 ATÉ 400	ACIMA 400 ATÉ 1000	ACIMA 1000 ATÉ 2000	ACIMA 2000 ATÉ 4000
± 0,1	± 0,2	± 0,3	± 0,5	± 0,8	± 1,2	± 2

AFASTAMENTOS ADMISSÍVEIS PARA INTERVALO DE DIMENSÕES BÁSICAS CONFORME DIN–EN–ISO 13920 GRAU B

ACIMA 2 ATÉ 30	ACIMA 30 ATÉ 120	ACIMA 120 ATÉ 400	ACIMA 400 ATÉ 1000	ACIMA 1000 ATÉ 2000	ACIMA 2000 ATÉ 4000	ACIMA 4000 ATÉ 8000	ACIMA 8000 ATÉ 12000	ACIMA 12000 ATÉ 16000	ACIMA 16000 ATÉ 20000	ACIMA 20000
± 1	± 2	± 2	± 3	± 4	± 6	± 8	± 10	± 12	± 14	± 16

NOTAS

1 – TODAS AS DIMENSÕES ESTÃO EM MILÍMETRO, E.A.
2 – SIMBOLOGIA DE SOLDAS CONFORME "AWS".
3 – LISTA DE MATERIAL PARA 1 CONJUNTO, FABRICAR 1 CONJUNTO.
4 – TOLERÂNCIA PARA CONSTRUÇÕES SOLDADAS CONFORME:
DIN–EN–ISO 13920 GRAU B
E PARA SUPERFÍCIES ACABADAS CONFORME:
NBR–ISO 2768 GRAU m.
5 – PARA MONTAGEM VER DESENHO:
VALE Nº DF–1000CN–M–10289–M–02357
TCNM Nº 0657–09–ED–2357
6 – LAÇO TIPO C13,CABO DE AÇO 3/4" – 6x37 AF IPS, COM SOQUETES ABERTOS GALVANIZADOS.

X – X

DOCUMENTOS DE REFERÊNCIA

1 – ARRANJO GERAL : DESENHO VALE Nº DF–1000CN–M–10289–M–02300
DESENHO TCNM Nº 0657–09–EP–2300

INSTRUÇÕES P/ PLOTAGEM	
COR	ESPESSURA
COR N. 8	0,05
WHITE	0,1
YELLOW	0,1
GREEN	0,2
CYAN	0,3
BLUE	0,4
RED	0,6
MAGENTA	0,8

REV.	T.E.	DESCRIÇÃO	PROJ.	DES.	VER.	APR.	SE.	DATA
0	E	PARA CONSTRUÇÃO	TCNM	CF	MH	EN	–	12/05/11

REVISÕES

T.E. TIPO DE EMISSÃO: (A) PRELIMINAR (B) PARA APROVAÇÃO (C) PARA CONHECIMENTO (D) PARA COTAÇÃO (E) PARA CONSTRUÇÃO (F) CONFORME COMPRADO (G) CONFORME CONSTRUÍDO (H) CANCELADO

VALE — TECNOMETAL

PROJETO	Nº DO PROJETO	Nº DA SE
ITABIRITOS CONCEIÇÃO	S1160	–

PROJETO DETALHADO
MINA DE CONCEIÇÃO – PATIO DA MOAGEM
TRANSPORTADOR DE CORREIA TR–1260CN–04 (1600)
SISTEMA DE ESTICAMENTO – CABOS DE AÇO
CONJUNTO E DETALHES

ESCALA	Nº TCNM	Nº VALE	REVISÃO
1:50	0657–09–ED–2358	DF–1000CN–M–10289–M–02358	0

PE–G–601 – Rev 4 (A1)