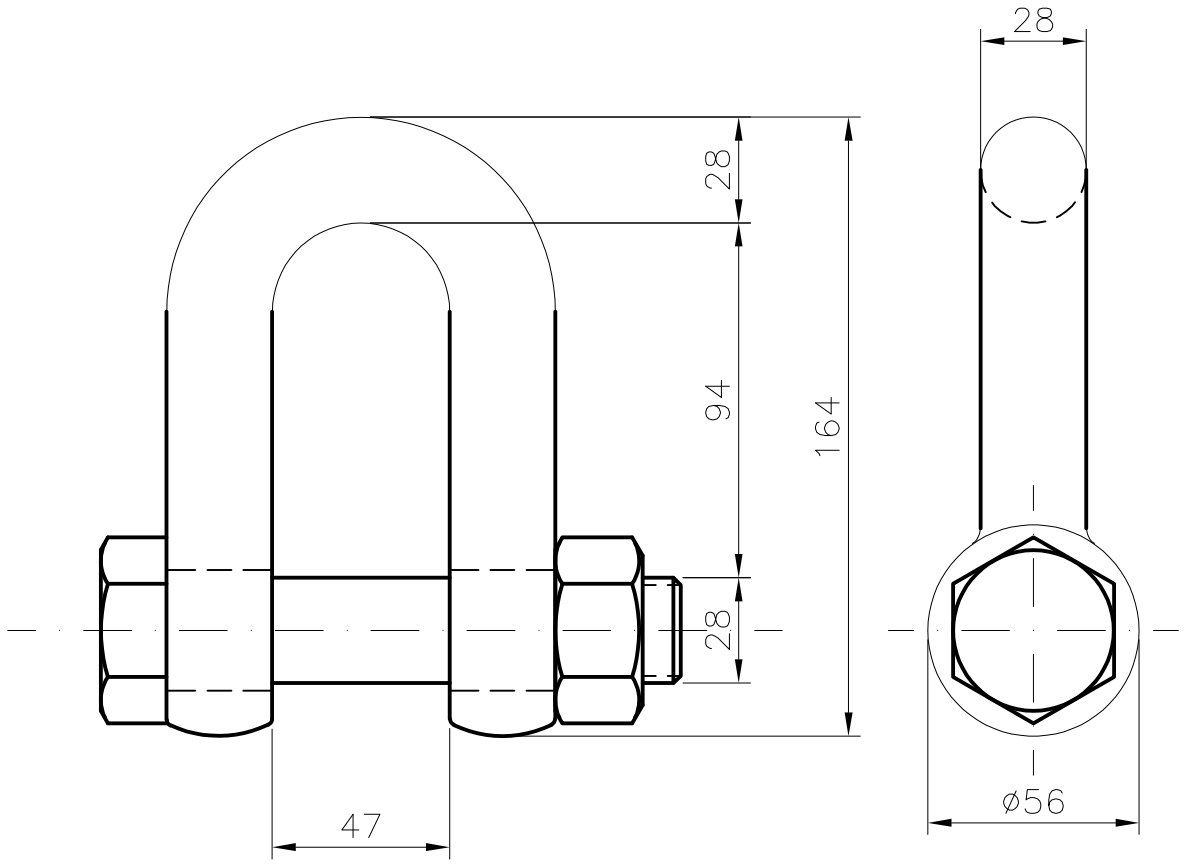

GALVANIZAÇÃO A FOGO
Min:85µm ASTM–A153

QTD.	DESCRIÇÃO	ITEM	MATERIAL	UNIT.	TOTAL	OBS.:
01	MANILHA RETA PINO ROSCADO M28	01	SAE 1045	–	–	–

NOTAS

DOCUMENTOS DE REFERÊNCIA

REV.	T.E.	DESCRIÇÃO	PROJ.	DES.	VER.	APR.	SE.	DATA
0	G	APROVADO PELA VALE	AAA	AAA	AA	AA	COP01/12	15/10/18
A	B	EMISSÃO INICIAL	JVT	JVT	MFJ	MFJ	COP01/12	15/05/12

REVISÕES

T.E. TIPO DE EMISSÃO: (A) PRELIMINAR (B) PARA APROVAÇÃO (C) PARA CONHECIMENTO (D) PARA COTAÇÃO (E) PARA CONSTRUÇÃO (F) CONFORME COMPRADO (G) CONFORME CONSTRUÍDO (H) CANCELADO

VALE

COPABO INFRA

PROJETO	Nº DO PROJETO	Nº DA SE
MONTAGEM DAS DEFENSAS DO PIER 1	–	COP01/12

PROJETO DETALHADO
TERMINAL DE MINÉRIOS
PIER – PI–01
FACE NORTE
MANILHA RETA PINO ROSCADO M28

ESCALA	Nº CONTRATADA	Nº VALE	REVISÃO
1:1	CIEM-M-MA28-1828475-12-4-0	3545TU–M–57137	0

PE–G–801 – Rev 5 (A1)

INSTRUÇÕES P/ PLOTAGEM	
COR	ESPESSURA
COR N. 8	0,05
WHITE	0,1
YELLOW	0,1
GREEN	0,2
CYAN	0,3
BLUE	0,4
RED	0,6
MAGENTA	0,8