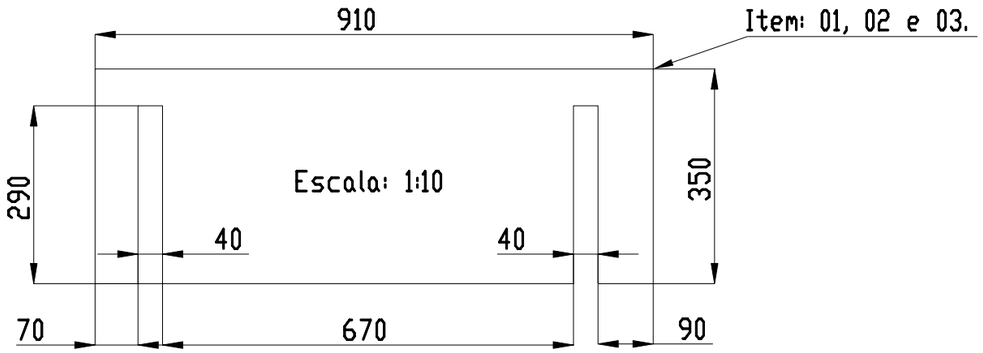

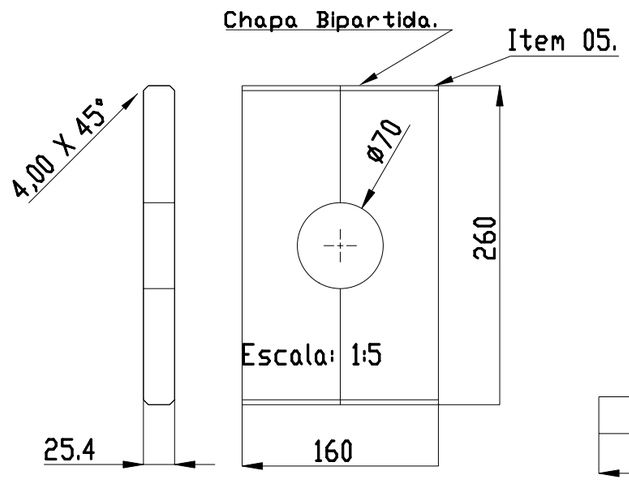

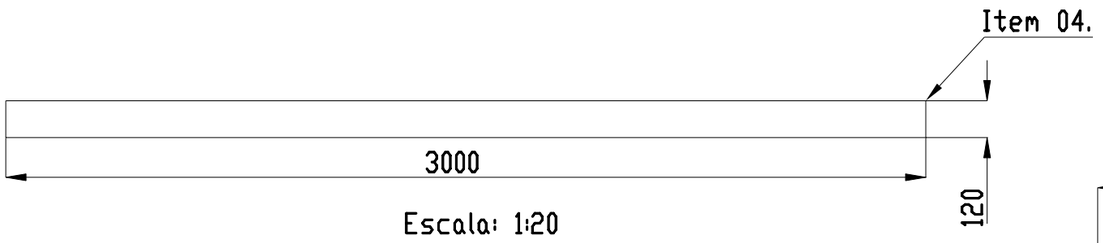

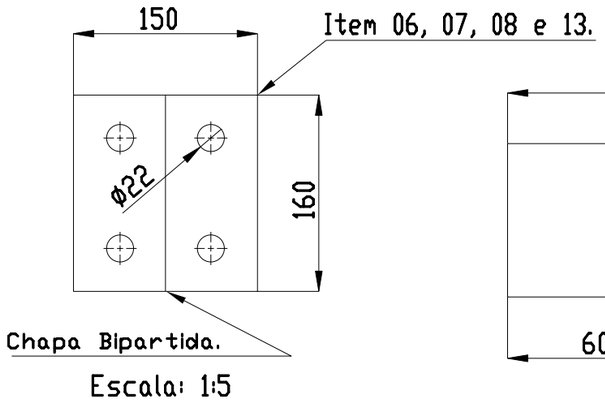

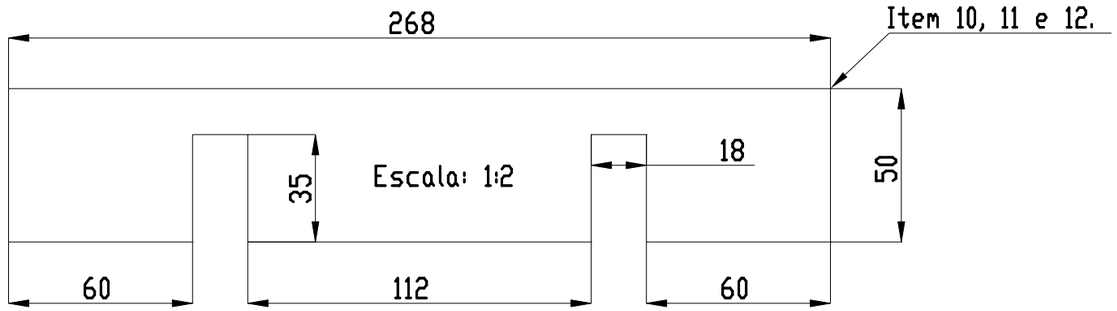

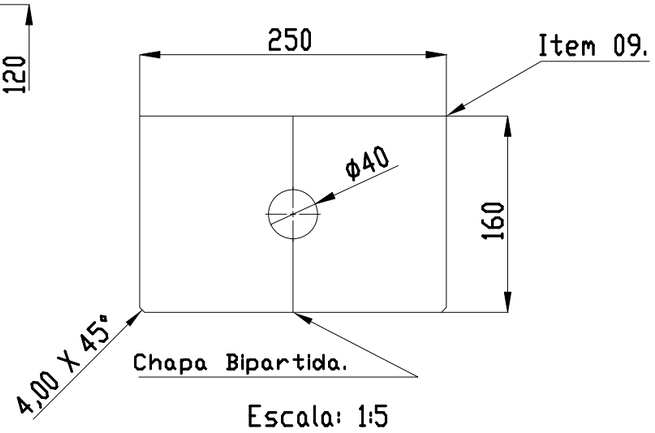

LISTA DE MATERIAL

ITEM	QUANT.	DESCRIÇÃO	OBS.	MATERIAL	UNIT. PESO (KG)	TOTAL (KG)
01	4	CALÇO MANCAL EIXO MOTRIZ, ESP: 0,95MM.	CH. GALV.	SAE 1020	2,22	8,88
02	4	CALÇO MANCAL EIXO MOTRIZ, ESP: 1/8".	CH. GALV.	SAE 1020	7,41	29,64
03	4	CALÇO MANCAL EIXO MOTRIZ, ESP: 3/16".	CH. GALV.	SAE 1020	11,11	44,44
04	12	CH. REPARO VG INF. ALMENTADOR, ESP: 1/2".		ASTM A-36	35,9	430,8
05	2	CH. DE APOIO PORCA DO CHASSI, ESP: 1".		SAE 1045	5,5	11,00
06	28	CALÇO TRILHO APOIO DA SAPATA, ESP:0,95MM.	CH. GALV.	SAE 1020	0,02	0,56
07	28	CALÇO TRILHO APOIO DA SAPATA, ESP: 1/8".	CH. GALV.	SAE 1020	0,07	1,96
08	28	CALÇO TRILHO APOIO DA SAPATA, ESP: 3/16".	CH. GALV.	SAE 1045	0,11	3,08
09	4	OLHAL PARA CHASSI, ESP: 1".		SAE 1045	7,72	30,88
10	60	CALÇO SUPORTE ROLO SUP. ESP:0,95MM.	CH. GALV.	SAE 1020	0,01	0,6
11	60	CALÇO SUPORTE ROLO SUP. ESP: 1/8".	CH. GALV.	SAE 1020	0,04	2,4
12	40	CALÇO SUPORTE ROLO SUP. ESP: 3/16".	CH. GALV.	SAE 1020	0,06	2,4
13	14	CALÇO TRILHO APOIO DA SAPATA, ESP: 36MM.		ASTM A-36	0,81	22,68

PESO CALCULADO=589,32kg

NOTAS

1 – DIMENSÕES EM [mm], EXCETO ONDE INDICADO.
2 – TODOS OS ITENS COM INDICAÇÃO GALVANIZADO, DEVERÁ SER FORNECIDO COM GALV. A QUENTE.
3 – ATENTAR PARA ITEM 5. ESTE DEVERÁ SER BIPARTIDO.

DOCUMENTOS DE REFERÊNCIA

REVISÕES

REV.	T.E.	DESCRIÇÃO	PROJ.	DES.	VER.	APR.	AUT.	DATA
2	E	CONFORME NOTA 202101751795	FC	FC	FC	FC	FC	15/11/21
1	E	CORREÇÃO CONFORME NOTA 202100802751	FC	FC	FC	FC	FC	01/06/21
0	E	CONFORME NOTA 202100802751	FC	FC	JM	AH	FC	01/06/21

T.E.-TIPO DE EMISSÃO (A) PRELIMINAR (B) P/ APROVAÇÃO (C) P/ CONHECIMENTO (D) P/ COTAÇÃO (E) P/ CONSTRUÇÃO (F) CONF. COMPRADO (G) CONF. CONSTRUÍDO (H) CANCELADO

INSTRUÇÕES P/ PLOTAGEM	
COR	ESPESSURA
COR N. 8	0,05
WHITE	0,1
YELLOW	0,1
GREEN	0,2
CYAN	0,3
BLUE	0,4
RED	0,6
MAGENTA	0,8

VALE

ENGENHARIA PORTO SUDESTE

CLASSIFICAÇÃO: –

PROJETO: CALÇOS PADRÃO PARA ALIMENTADOR

N° DO PROJETO: –

N° DA SE: SE-02751-21

TERMINAL DE MINÉRIOS
VIRADOR DE VAGÕES VV01 @ VV05 – ALIMENTADORES
CALÇOS PADÃO – VISTA E DETALHES

ESCALA: INDICADA

N° CONTRATADA: –

N° VALE: 3584TU-M-75508

REVISÃO: 2

PE-G-603_Rev_8 (A3)