LISTA DE MATERIAL

ITEM	QUANT	DESCRIÇÃO	OBS./DES.	MATERIAL	PESO (Kg.) UNIT.	PESO (Kg.) TOTAL
1	1	CHAPA LISA #1" X 200 X 275	–	HARDOX-500	–	–
2	1	CHAPA LISA #1" X 200 X 200	–	ASTM A-36	–	–
3	1	CHAPA LISA #1" X 150 X 200	–	ASTM A-36	–	–
4	1	REVESTIMENTO CHOQUE BAR 40 X 180	–	ASTM A-36	–	–

PESO TOTAL = – Kg

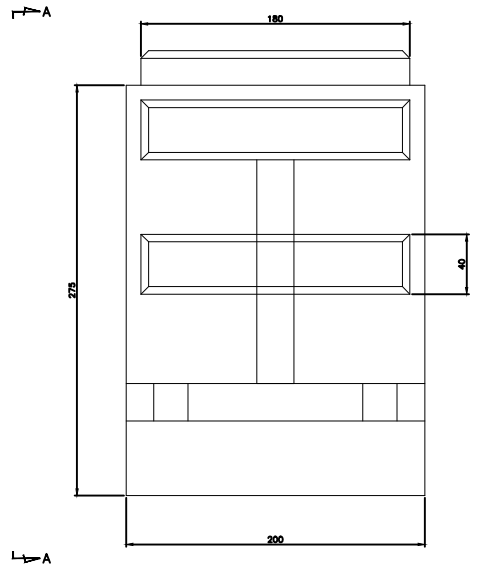

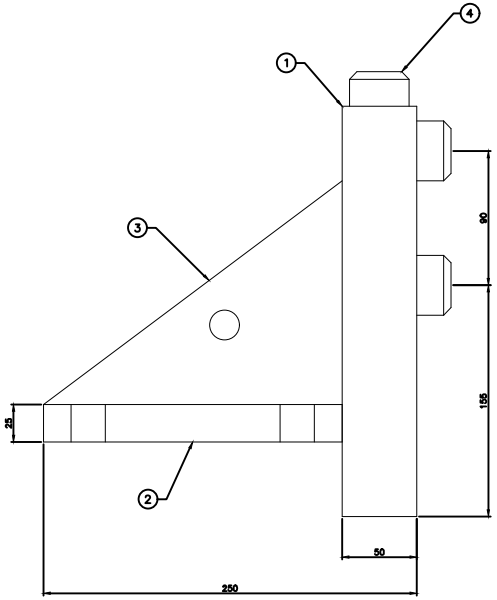

VISTA A–A
ESC. 1:1.5

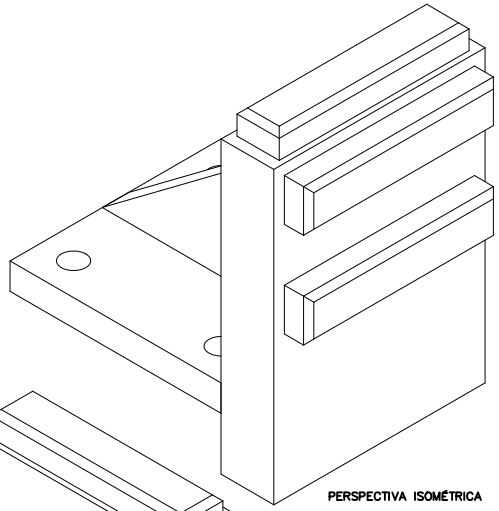

PERSPECTIVA ISOMÉTRICA

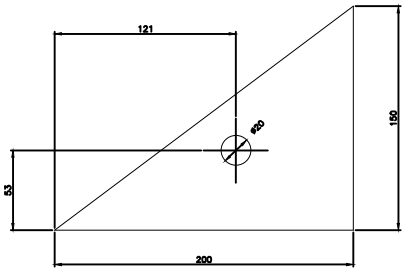

ITEM 3
ESC. 1:1.5

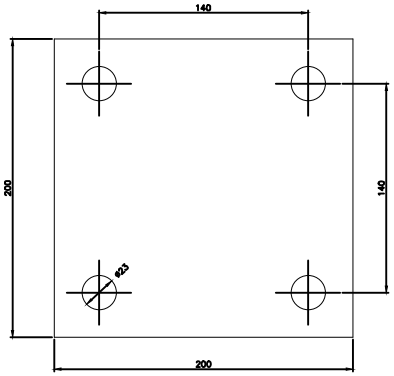

ITEM 2
ESC. 1:1.5

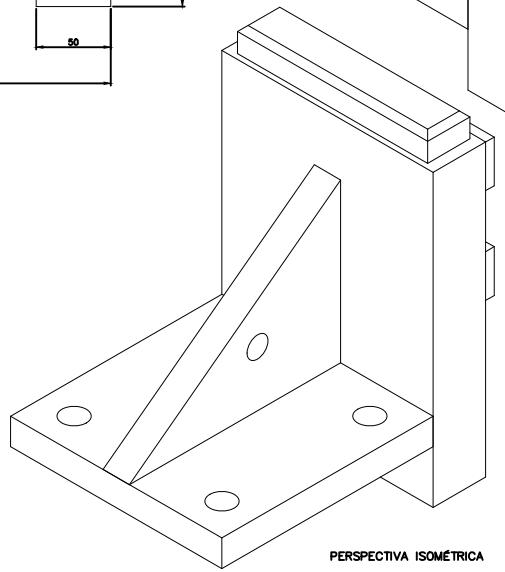

PERSPECTIVA ISOMÉTRICA

NOTAS

1. TODAS AS DIMENSÕES EM MILIMETRO, EXCETO ONDE INDICADO.
2. TODAS AS SOLDAS DEVERÃO OBEDECER ÀS ESPECIFICAÇÕES DA NORMA AWS D1.1. E À ESPECIFICAÇÃO VALE ED-S-401 (ITEM 7.1.3 – LIGAÇÕES SOLDADAS).
3. PINTURA DE PROTEÇÃO CONTRA CORROSÃO OU ACABAMENTO DEVERÁ ESTAR EM CONFORMIDADE COM A ED-M-402, NA SUA COR PADRÃO.
4. TRABALHE ESTE DESENHO EM CONJUNTO COM OS DESENHOS N.º 1000KS-M-52097, 1000KS-M-52103, 1000KS-M-52233.

DOCUMENTOS DE REFERÊNCIA

REV.	T.E.	DESCRIÇÃO	PROJ.	DES.	VER.	APR.	AUT.	DATA
X	E	PARA CONSTRUÇÃO	DBM	DBM	NOME	NOME	NOME	17/09/24

REVISÕES

T.E. TIPO DE EMISSÃO: (A) PRELIMINAR (B) PARA APROVAÇÃO (C) PARA CONHECIMENTO (D) PARA COTAÇÃO (E) PARA CONSTRUÇÃO (F) CONFORME COMPRADO (G) CONFORME CONSTRUÍDO (H) CANCELADO

VALE

MINA DE FERRO CARAJÁS
COMPLEXO S11D – EJEZER BATISTA

CLASSIFICAÇÃO: USO INTERNO

PROJETO: REVESTIMENTO DE BANCADA QUEBRA DE ENERGIA
Nº DO PROJETO OU SE: XXXXX
PROJETO DETALHADO
Nº DO CONTRATO: NNNNNNNNNN
MINA S11D
REVESTIMENTO DE BANCADA QUEBRA DE ENERGIA
BANCADA PARA CHUTE

ESCALA: 1:1.5
Nº CONTRATADA: XXXXXX
Nº VALE: LL–NNNNLL–L–NNNNN
REVISÃO: X

PR–E–022 ANEXO B (A1)

A PROPRIEDADE INTELECTUAL DESTE DESENHO É TRATADA NO CONTRATO, SENDO QUE O FORNECEDOR AUTORIZA, DESDE JÁ, O USO DESTE DESENHO PELA VALE E/OU SUAS CONTROLADAS, AFILIADAS E CONSORCIADAS, INCLUSIVE PARA FINS DE MANUTENÇÃO, OPERAÇÃO E ALIENAÇÃO DE PEÇAS DE REPOSIÇÃO.

REVISÕES DE ACORDO	
00	00
01	01
02	02
03	03
04	04
05	05
06	06