ME-LNC-0034A

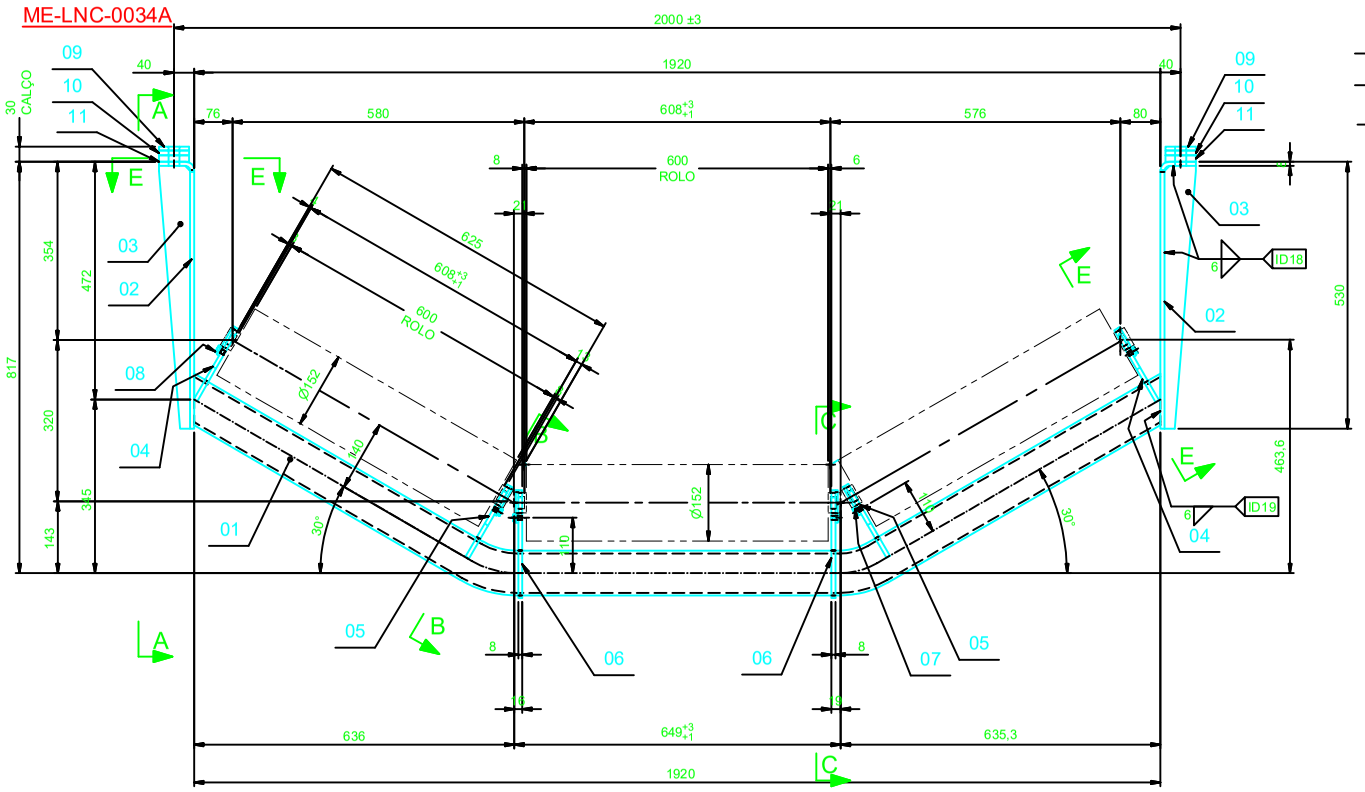

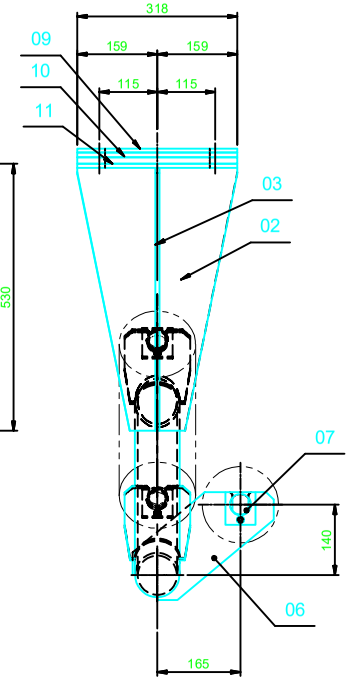

VISTA A-A

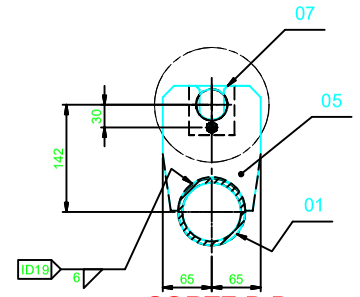

CORTE B-B
ESC.: 1:5

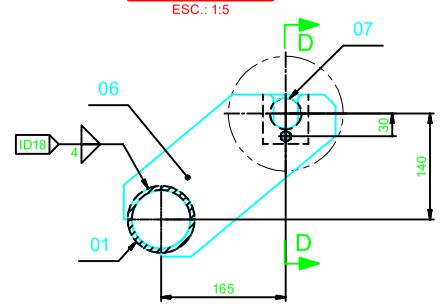

CORTE C-C
ESC.: 1:5

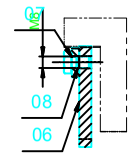

CORTE D-D
ESC.: 1:2.5

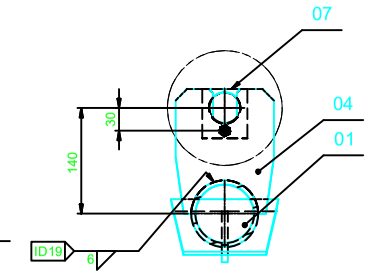

CORTE E-E
ESC.: 1:5

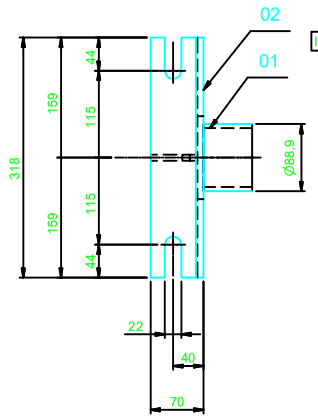

CORTE E-E
ESC.: 1:5

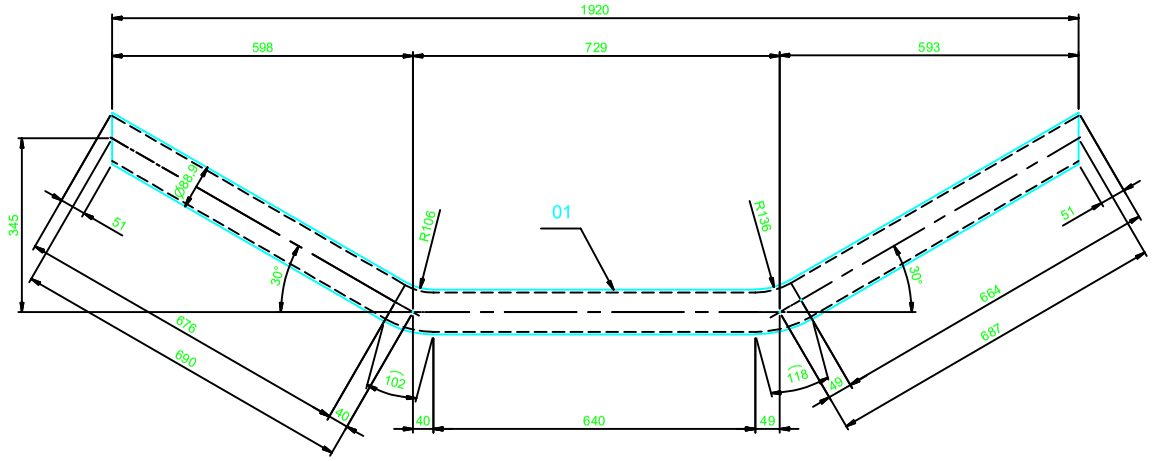

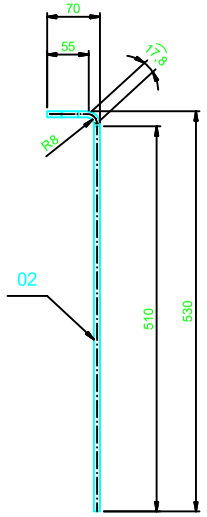

ESC.: 1:5

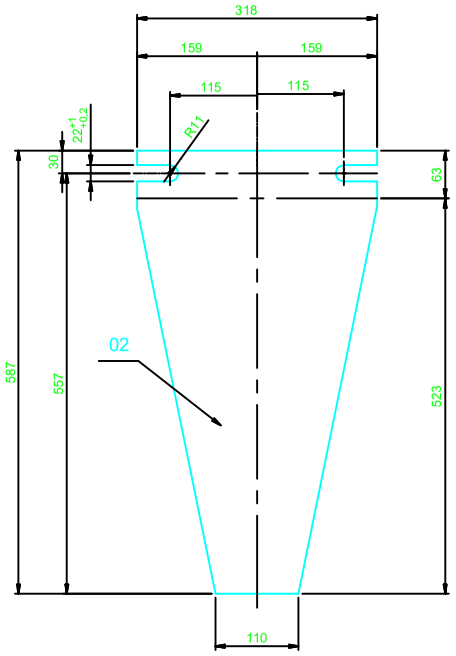

ESC.: 1:5

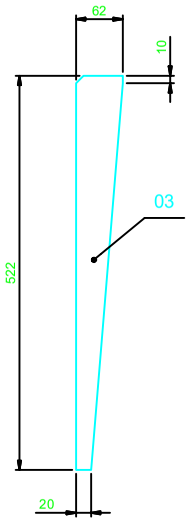

ESC.: 1:5

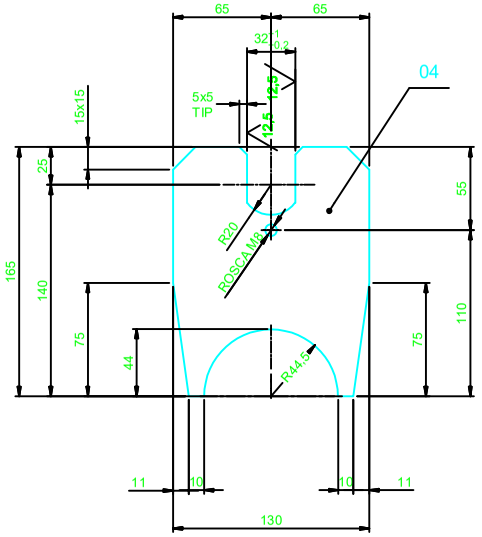

ESC.: 1:2.5

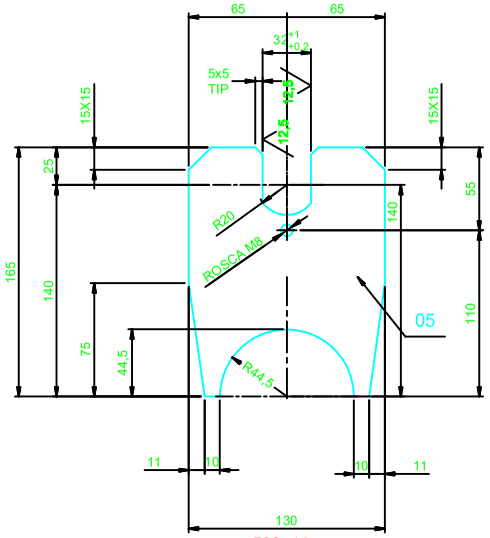

ESC.: 1:2.5

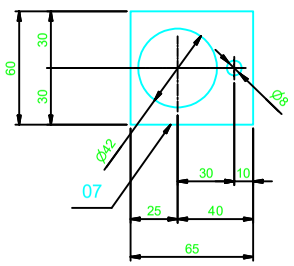

ESC.: 1:2

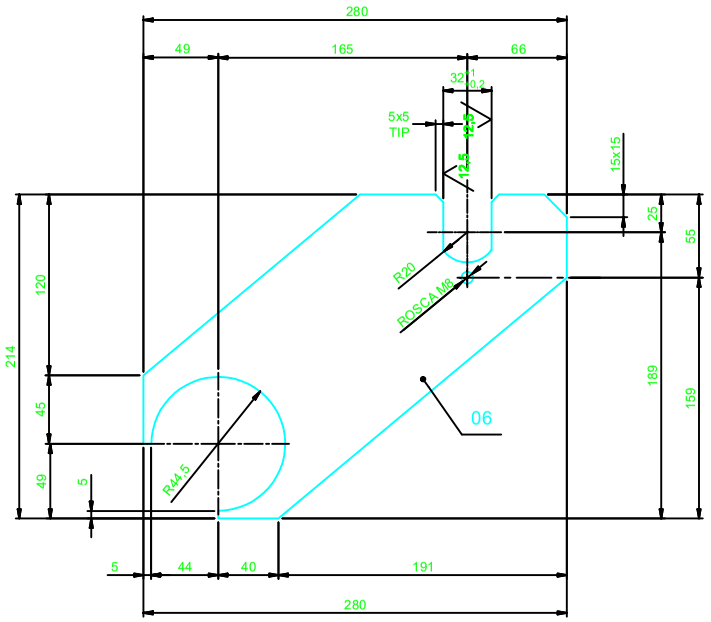

ESC.: 1:2.5

LISTA DE MATERIAL

POS.	QTD.	DESCRIÇÃO	MATERIAL	OBS	PESO (kg.) UNIT.	PESO (kg.) TOTAL
	1	ME-LNC-0034A - BASE DE TRANSE IMPACTO 30°			59,0	59,0
01	1	TUBO Ø88,9 x 2153 x - Esp = 5,5	ASTM A106		23,8	23,8
02	2	CH. 8 x 290 x 587	ASTM A572 Gr50		8,2	16,5
03	2	CH. 8 x 62 x 525	ASTM A572 Gr50		1,4	2,7
04	2	CH. 8 x 130 x 165	ASTM A572 Gr50		1,0	2,0
05	2	CH. 8 x 130 x 165	ASTM A572 Gr50		1,0	2,0
06	2	CH. 8 x 214 x 280	ASTM A572 Gr50		1,7	3,5
07	6	CH. 4,8 x 60 x 65	ASTM A572 Gr50		0,1	0,6
08	6	PARAF. CAB. SEXT. M8 x 12 - DIN 933	8.8		0,0	0,1

PESO TOTAL CALCULADO 59,0 kg

NOTAS

1 - DIMENSÕES EM MILÍMETRO E ELEVAÇÕES EM METRO (E.A.).
2 - SOLDAS CONFORME "AWS D1.1/D1.1M", ELETRODO E-70xx.
3 - TODOS OS FUROS SÃO Ø18 (E.A.).
4 - PARA ESPECIFICAÇÃO DE FABRICAÇÃO, PINTURA E ACABAMENTO VER DOCUMENTOS EG-S-401, EG-M-401 E EG-M-402.
5 - PARA ESPECIFICAÇÃO DE FABRICAÇÃO, PINTURA E ACABAMENTO VER DOCUMENTOS EG-S-401, EG-M-401 E EG-M-402.
6 - DIRETRIZES PARA PROJETO, FABRICACAO E MONTAGEM, VER DES. DF-1510BB-M-70161-M-00011 e 00012.
7 - TODAS AS TOLERANCIAS DE FABRICACAO METALICA, CONFORME DIN EN/ISO 13920 - CLASSE A (ORIGINAL DIN 8570)
8 - TOLERANCIAS PARA CONSTRUCAO MECANICA CONFORME QUANTO A FALHAS DE LAMINACAO E DEVEM SER PRE-AQUECIDAS
9 - FABRICAR UMA BASE COMO PROTÓTIPO PARA CONFIRMAÇÃO DAS MEDIDAS.

DISTRIBUIÇÕES P/ PLOTAGEM	
COR	ESPESSURA
COR N. 8	0,09
WHITE	0,1
YELLOW	0,1
GREEN	0,2
CYAN	0,3
BLUE	0,4
RED	0,6
MAGENTA	0,8

DOCUMENTOS DE REFERÊNCIA

TRANSPORTADOR DE LANÇA - DIAGRAMA DE MONTAGEM
DES. DF-1510BB-M-70161-M-00166 (TDB0019-1-ME-LNC-0022)

REVISÕES

REV.	T.E.	DESCRIÇÃO	PROJ.	DES.	VER.	APR.	AUT.	DATA
1	E	ONDE INDICADO (2X)	TBRA	WTP	UF	RA	RA	15/12/23
0	E	PARA CONTRUÇÃO	TBRA	DWI	DWI	RA	RA	20/04/22

T.E. TIPO DE EMISSÃO: (A) PRELIMINAR (B) PARA APROVAÇÃO (C) PARA CONHECIMENTO (D) PARA COTAÇÃO (E) PARA CONSTRUÇÃO (F) CONFORME COMPRADO (G) CONFORME CONSTRUÍDO (H) CANCELADO

VALE — TAKRAF

CLASSIFICAÇÃO: USO INTERNO

PROJETO: SUBSTITUIÇÃO DA EMPILHADEIRA EM-6217 E RETOMADORA RC-7017
N° DO PROJETO: S5843-01
N° DA SE: –

PROJETO DETALHADO
PÁTIO DE PRODUTOS E CARREGAMENTOS
SUBSTITUIÇÃO DA RECUPERADORA RC-7017
TRANSPORTADOR DA LANÇA
DETALHE – BASE DE ROLO TRANS. E IMPACTO 30° – NOVA RC-7015

ESCALA	N° CONTRATADA	N° VALE	REVISÃO
1: 7,5	TDB0019-1-ME-LNC-0034	DF-1510BB-M-70161-M-00178	1

PE-G-601_Rev_7 (A1)