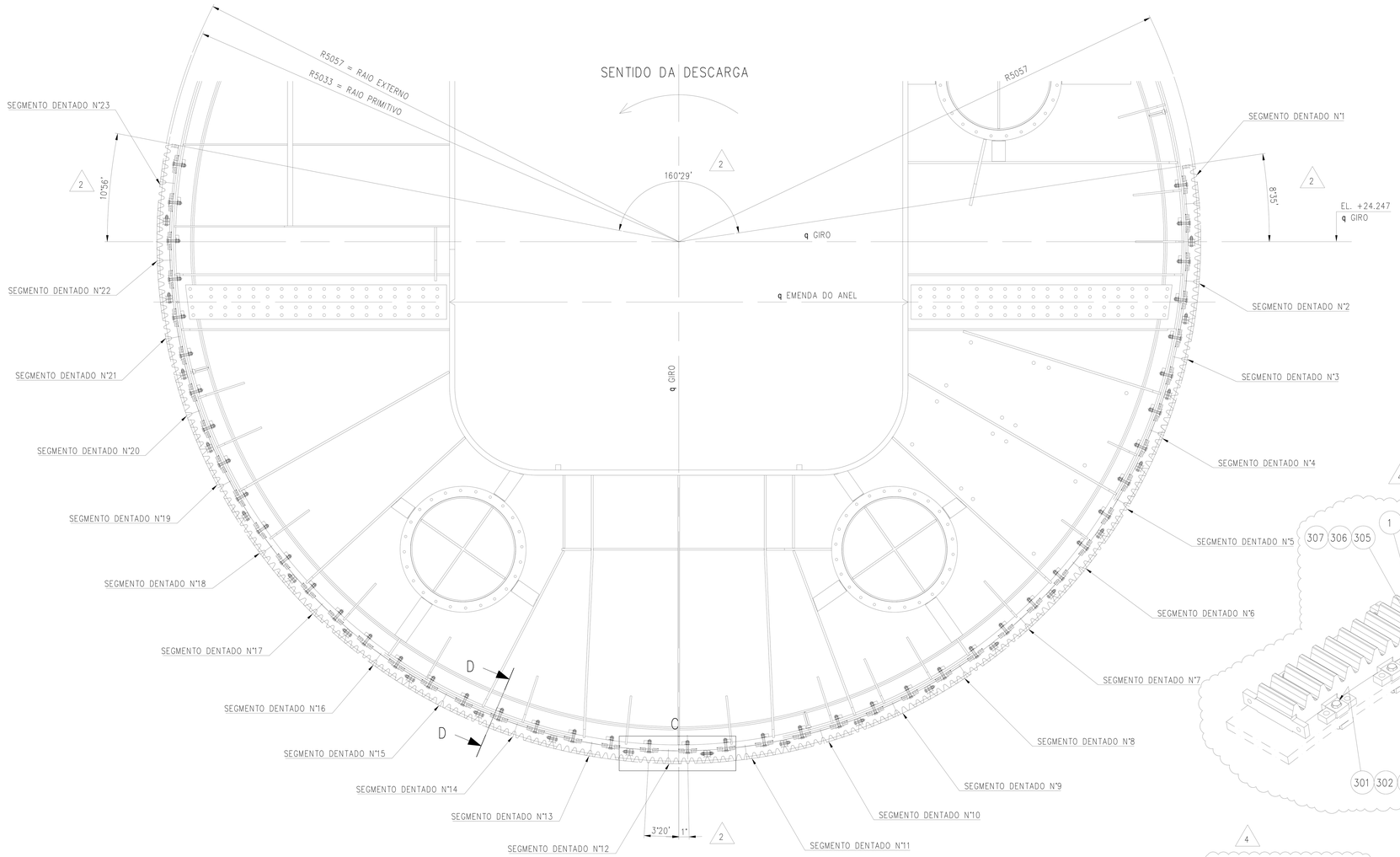

CONJUNTO DA CREMALHEIRA (1:25)

VISTA DO ANEL DE SAIDA

LADO INTERNO DO VIRADOR

MK 500 / ZX11162915						
ITEM	QTDE.	DENOMINAÇÃO	Nº MATERIAL	Nº DWG METSO	Nº DWG VALE	PESO(kg)
		CONJUNTO DA CREMALHEIRA				3092.4
1	23	SEGMENTO DENTADO / SEGMENTED GEAR	ZX11155855	10116794-000	DF-311K-M-05875-M-16794	2813.3
2	46	CALÇO INFERIOR P/CREMALHEIRA	ZX11162920	10116728-003	DF-311K-M-05875-M-16728	65.3
3	22	CALÇO LATERAL P/CREMALHEIRA	ZX11162941	10116728-004	DF-311K-M-05875-M-16728	20.6
4	30	CALÇO P/CREMALHEIRA	ZX11204902	10116728-009	DF-311K-M-05875-M-16728	2.8
5	30	CALÇO P/CREMALHEIRA	ZX11204903	10116728-010	DF-311K-M-05875-M-16728	5.7
6	92	BATOQUE DE TRAVAMENTO DO PARAF.		10116728-011	DF-311K-M-05875-M-16728	55.2
7	92	BATOQUE DE TRAVAMENTO DA CREMALHEIRA		10116728-012	DF-311K-M-05875-M-16728	46.0
301	92	PAR. SEXT. ø7/8"UNFx4.1/2" - A 325	MM0341388			44.7
302	92	PORCA SEXT. ø7/8"UNF - A 563 GrC	MM0347515			13.4
303	92	ARRUELA LISA ø7/8" - ASTM F436	0092131802 2S			3.7
304	92	CONTRA-PORCA SEXT. ø7/8"UNF - A 563 GrC				5.5
305	44	PAR. SEXT. ø3/4"UNFx3.1/2" - A 325	MM0348780			12.4
306	44	PORCA AUTO TRAVANTE PARLOCK SEXT. ø3/4"UNF - A 563 GrC				2.6
307	44	ARRUELA LISA ø3/4" - ASTM F436	0092131801 9S			1.2

PROCEDIMENTO DE MONTAGEM DE FABRICA

1-INSPECIONAR OS SEGMENTOS DENTADOS, VERIFICANDO SE NAO HOUVE ALGUM DANO DURANTE O TRANSPORTE.

2-USANDO UM GABARITO, RISCAR A LINHA PRIMITIVA NO PRIMEIRO, NO ULTIMO E NO DENTE CENTRAL DE CADA SEGMENTO.

3-COM O ANEL NA POSICAO HORIZONTAL E FIXADO FIRMEMENTE, MONTAR UMA ESTRUTURA RADIAL COM UM LEITOR COM CAPACIDADE DE LEITURA DA LINHA PRIMITIVA DA CREMALHEIRA. A ESTRUTURA RADIAL DEVE TER ANGULO DE GIRO MAIOR OU IGUAL AO ANGULO TOTAL DA CREMALHEIRA (23 SEGMENTOS).

4-USANDO A ESTRUTURA RADIAL, LOCAR E PRENDER O SEGMENTO N° 12 NA POSICAO MOSTRADA.

5-TRABALHANDO EXTERNAMENTE EM CADA DIRE ÇÃO, USANDO A ESTRUTURA RADIAL E A MARCA DA LINHA PRIMITIVA FEITA NOS SEGMENTOS (NOTA 2), LOCAR E PRENDER OS SEGMENTOS DENTADOS RESTANTES.

6-USANDO CADA SEGMENTO DENTADO COMO GABARITO, FURAR A ESTRUTURA DO ANEL, PARA OS PARAFUSOS ITEM 301.

7-INSTALAR E TORQUEAR TODOS OS PARAFUSOS DOS SEGMENTOS, EXCETO OS DO SEGMENTO N° 2, 21 e 22 QUE EST ÃO SOBRE A LINHA DE EMENDA DO ANEL.

8-REPETIR ESTE PROCEDIMENTO PARA O OUTRO ANEL.

9-OS CAL ÇOS POS. 4 E 5 DEVER ÃO SER UTILIZADOS CONFORME NECESSIDADE.

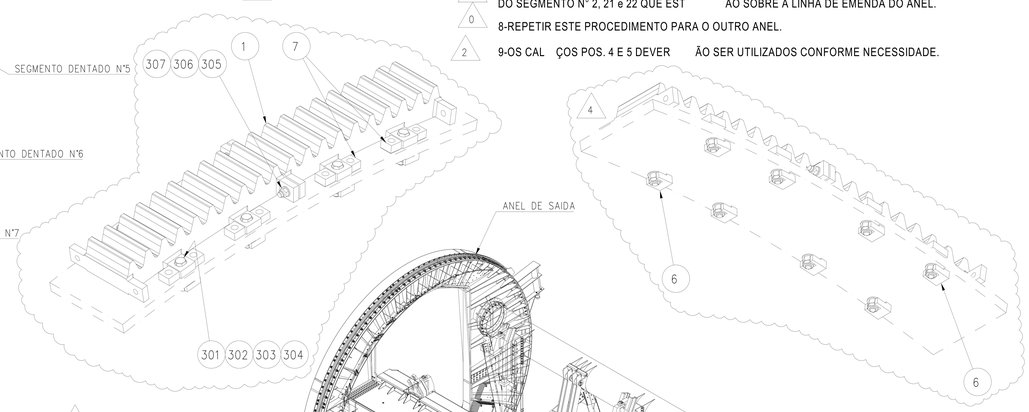

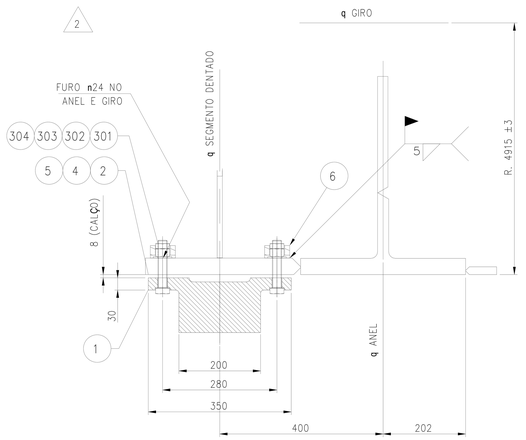

D-D (1:7,5)

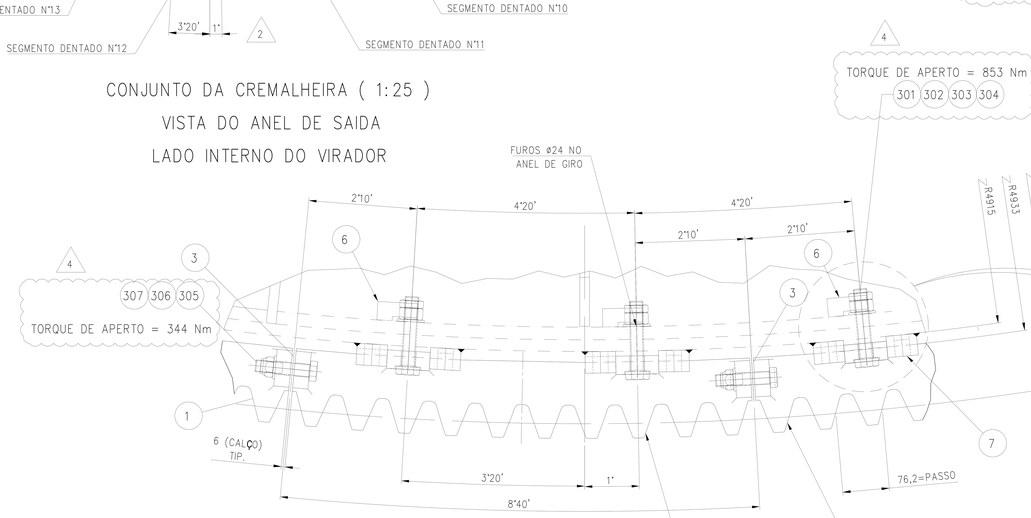

C (1:5)

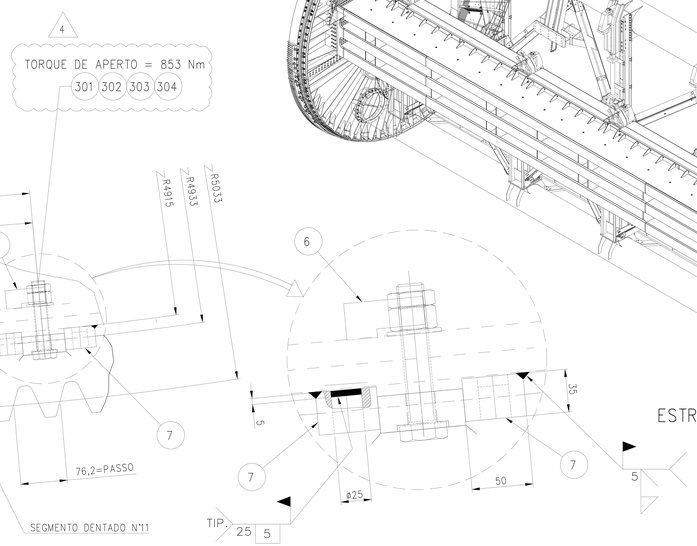

ESTRUTURA DO VIRADOR (1:100)

NOTAS

1 - TODAS AS DIMENSÕES ESTÃO EM MILÍMETRO, EXCETO INDICAÇÃO CONTRÁRIA.
2 - PARA CONJUNTO DE MONTAGEM VER DES. 10116719-DWK (DF-311K-M-05875-M-16719).
3 - PARAFUSOS A325 GALVANIZADOS ELETROLITICAMENTE.

TOLERÂNCIAS SALVO INDICAÇÃO CONTRÁRIA			
DIMENSÕES mm	0 A 300	300 A 1200	ACIMA DE 1200
TOLERÂNCIA GERAL mm	± 1	± 2	± 3
SUP. USINADAS mm	± 0.125	± 0.250	± 0.400
EXCENTRICIDADE mm	0.15	P/ SUP. USIN. DE MESMA LINHA DE CENTRO	
ANGULARIDADE	± 1 GRAU		

TOLERÂNCIAS DE MONTAGEM	
ROLETES NIVELAMENTO E ALINHAMENTO	± 1 mm
ESTRUTURAS METÁLICAS NIVELAMENTO E ALINHAMENTO	± 3 mm

INSTRUÇÕES P/ PLOTAGEM	
COR	ESPESSURA
COR N. 8	0,05
WHITE	0,1
YELLOW	0,1
GREEN	0,2
CYAN	0,3
BLUE	0,4
RED	0,6
MAGENTA	0,8

DOCUMENTOS DE REFERÊNCIA

NOTAS GERAIS: 40-102046-01100 (DF-ET-311K-M-05875-M-01100).
ESPECIFICAÇÃO DE PINTURA: 40-102046-01200 (DF-ET-311K-M-05875-M-01200).

VALE_VV_PF102046_C.000229
PARA CONSTRUÇÃO
FOLHA: 1 /1 FOLHA 1

REV.	T.E.	DESCRIÇÃO	PROJ.	DES.	VER.	APR.	SE.	DATA
5	E	ACRESCENTADO BATOQUE ITEM 7	MAS	MAS	LAC	LAC	-	05/02/24
4	E	REVISADOS BATOQUES E PARAFUSOS DA CREMALHEIRA	MAS	MAS	LAC	LAC	-	19/01/24
3	E	CONFORME CT-19715	JDS	JDS	MAZ	ISK		08/09/11
2	E	CONFORME CT-19686	JDS	JDS	MAZ	ISK		19/08/11
1	E	CONFORME CT-19559 - DESENHO CERTIFICADO	TKL	TQL	MAZ	ISK		31/05/11
0	E	CONFORME CT-19312	RSC	RSC	CLG	ISK		09/03/11
A	B	EMISSÃO INICIAL	RSC	RSC	MAZ	ISK		27/09/10

REVISÕES

T.E. TIPO DE EMISSÃO
(A) PRELIMINAR (B) PARA APROVAÇÃO (C) PARA CONHECIMENTO (D) PARA COTAÇÃO (E) PARA CONSTRUÇÃO (F) CONFORME COMPRADO (G) CONFORME CONSTRUIDO (H) CANCELADO

VALE

metso

PROJETO	Nº DO PROJETO	Nº DA SE
CAPACITACAO LOGISTICA NORTE	N1030-03	

PROJETO EXECUTIVO
VIRADOR DE VAGÕES
VIRADORES DE VAGÕES - VV-311K-05 / VV-311K-06
ANEL DE GIRO
CONJUNTO DA CREMALHEIRA E FURAÇÃO NO ANEL

ESCALA	Nº METSO	Nº VALE	REVISÃO
1:25	10116720-DWK	DF-311K-M-05875-M-16720	5

PE-G-601 - Rev 5 (A1)