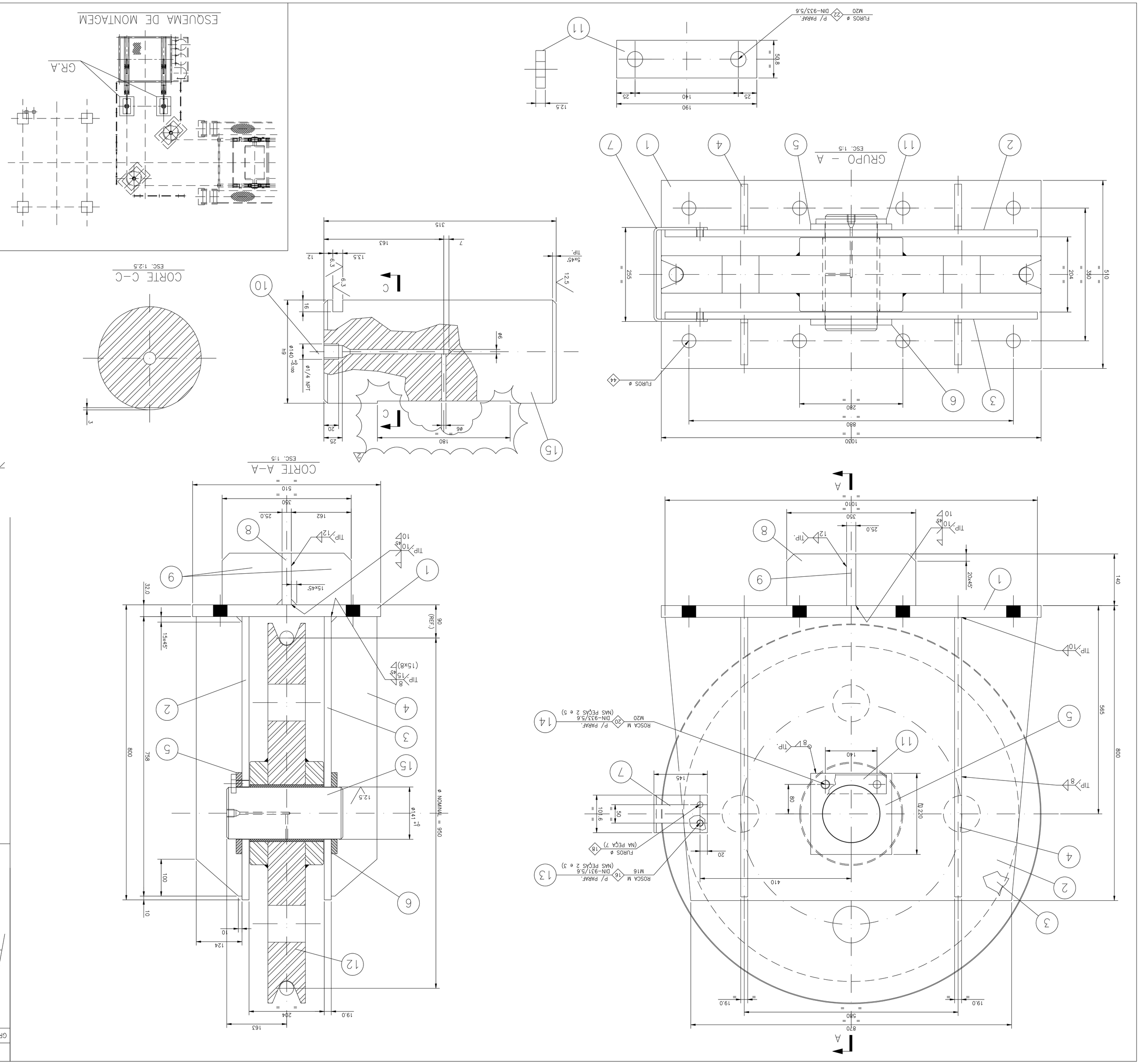


## LISTA DE MATERIAL

| GRUPO | ITEM | QUANT. | DESCRIÇÃO | OBS. | MATERIAL | PESO UNIDADE | PESO TOTAL |
|---|---|---|---|---|---|---|---|
| | | 1 | SUPORTE C/ ROLDANA | | | | 1087 |
| | 1 | 1 | CH. 32.0 x 510 x 1030 | | ASTM A–36 | 132 | 132 |
| | 2 | 1 | CH. 19.0 x 768 x 1010 | | ASTM A–36 | 108 | 108 |
| | 3 | 1 | CH. 19.0 x 768 x 1010 | | ASTM A–36 | 108 | 108 |
| | 4 | 4 | CH. 19.0 x 124 x 758 | | ASTM A–36 | 14 | 56 |
| | 5 | 1 | CH. 16.0 x 220 x 220 | | ASTM A–36 | 6 | 6 |
| | 6 | 1 | CH. 16.0 x 220 x 220 | | ASTM A–36 | 6 | 6 |
| | 7 | 1 | Fe. ø101.6 x 6.3 x 519 | | ASTM A–36 | 3 | 3 |
| | 8 | 1 | CH. 25.0 x 140 x 350 | | ASTM A–36 | 12 | 12 |
| | 9 | 2 | CH. 25.0 x 140 x 162 | | ASTM A–36 | 5.5 | 11 |
| | 10 | 1 | PINO ALEMITE ROSCA ø1/4" NPT | | – | – | – |
| | 11 | 1 | Fe. ø50.8 x 12.5 x 190 | | ASTM A–36 | 1 | 1 |
| | 12 | 1 | ROLDANA DES.Nº. (K4065–103–227) | | | 606 | 606 |
| | 13 | 4 | P.C.S. M16 x 25 + AL | NOTA–4 | DIN–933/5.6 | – | – |
| | 14 | 2 | P.C.S. M20 x 45 + AL | NOTA–4 | DIN–933/5.6 | – | – |
| | 15 | 1 | Fe. ø1140 x 315 (ACAB.) | | SAE–1020 | 38 | 38 |

FABRICAR 02 VEZES A LISTA
PESO UNITÁRIO = 1087 Kg
PESO TOTAL = 2174 Kg

NOTA–5

NOTAS

1 – TODAS AS DIMENSÕES ESTÃO EM MILIMETRO. (E.A)
2 – SOLDAS CONFORME NORMA AWS, ELETRODO E–70XX
3 – RECORTES DE CANTO RETO = 15 x 15 E EM RAIO = 20 (E.A.)
4 – GALVANIZADOS ELETROLITICAMENTE
5 – SOLDA DE ENCHIMENTO EM TODAS AS FRESTAS

DESENHOS DE REFERENCIA

DF–3131–42–00351/42–5000S (K4065–103–005) AMPL. DA REGIAO DO ACIONAMENTO SECUNDARIO E ESTIC.

| REV. | DATA | TIPO | POR | DESCRIÇÃO DAS REVISÕES |
|---|---|---|---|---|
| 0 | 21/09/04 | E | ALAG | Emissao inicial |
| 1 | 18/08/05 | E | SILVIO | Alterado legenda e certificado |
| 2 | 11/11/05 | E | ALAG | Alterado onde indicado (01 local) |

EMISSÕES

TIPO DE EMISSÃO
(A) PRELIMINAR (B) PARA APROVAÇÃO (C) PARA CONHECIMENTO (D) PARA COTAÇÃO (E) PARA CONSTRUÇÃO (F) CONFORME COMPRADO (G) CONFORME CONSTRUIDO (H) CANCELADO (I) CERTIFICADO

CVRD
COMPLEXO DE TUBARÃO

SANDVIK MGS

TERMINAL DE MINÉRIOS
PÁTIO DE ESTOCAGEM DE FINOS
TRANSPORTADOR DE CORREIA TR–N05 (84")
REGIÃO DO ESTICAMENTO
SUPORTE VERTICAL P/ ROLDANA CABO ø38,1

| RESPONSÁVEL | DATA |
|---|---|
| PROJ. Projismo | 17/09/04 |
| DES. Adriano | 17/09/04 |
| VER. NENE | 21/09/04 |
| APROV. ALAG | 21/09/04 |

| | |
|---|---|
| ESCALA 1:5 | Nº CVRD: DF–3131–42–00351/13–50225 |
| SE Nº EI–013/03 | N. MGS: K4065–103–225 |

REV. 2

K4065–103–225–R2.dwg

FORMATO: A1