LISTA DE MATERIAL

ITEM	QUANT.	DESCRIÇÃO	MATERIAL	PESO Kg. UNIT.	PESO Kg. TOTAL	OBS.
1	2	TRAVA SUPERIOR 1" x 231 x 300	ASTM–A36	13,8	27,6	REC./FURAR
2	2	BASE DA TRAVA 2.1/2" x 70 x 420	ASTM–A36	14,6	29,2	REC./FURAR
3	4	CHAPA 1/2" x 60 x 70	ASTM–A36	0,4	1,6	REC.
F1	3	PARAF. CAB. SEXT. M24 x 120	8,8 A2E	–	–	ISO 4017
F2	10	PARAF. CAB. SEXT. M24 x 60	8,8 A2E	–	–	ISO 4017
F3	3	PORCA SEXTAVADA M20	8,8 A2E	–	–	ISO 4032
F4	16	ARRUELA LISA M24	200HV–A2E	–	–	ISO 7089

PESO TOTAL ESTIMADO: 58,40 Kg.

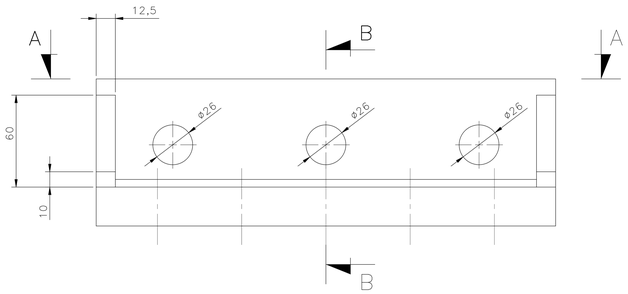

DET. ITEM–1

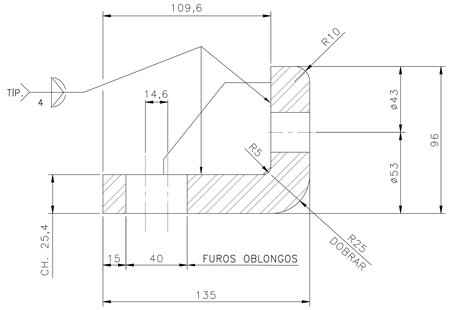

CORTE B–B
ESC.: 1:2

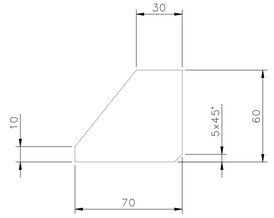

DET. ITEM–3
ESC.: 1:2

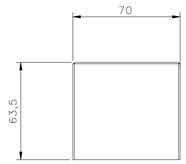

VISTA E–E
ESC.: 1:2

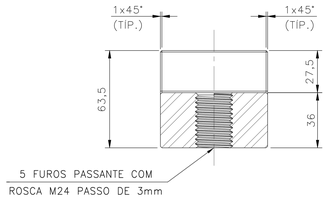

CORTE C–C
ESC.: 1:1

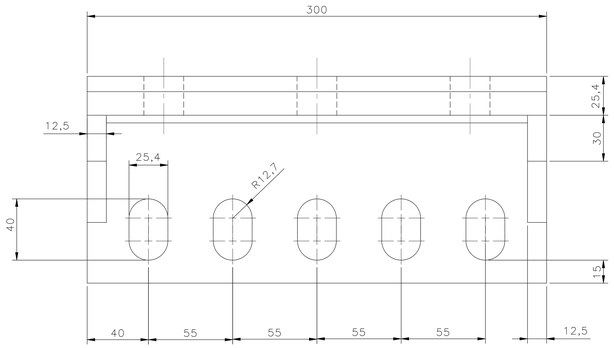

VISTA A–A
ESC.: 1:2

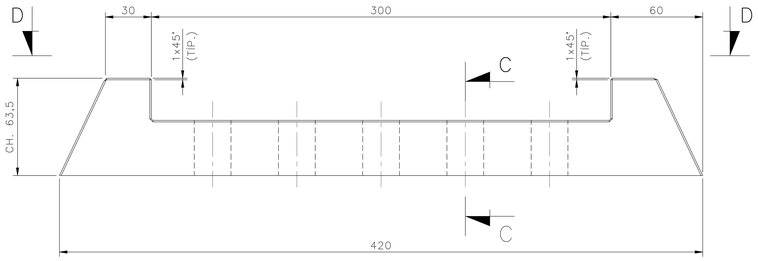

DET. ITEM–2
ESC.: 1:2

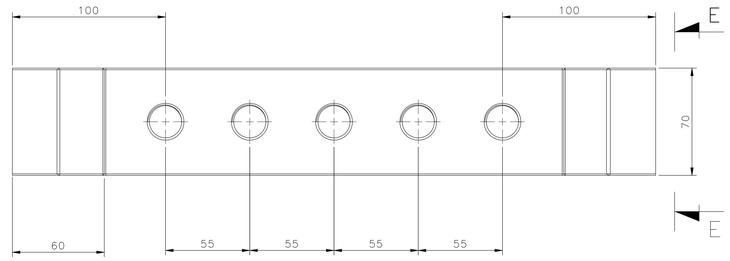

VISTA D–D
ESC.: 1:2

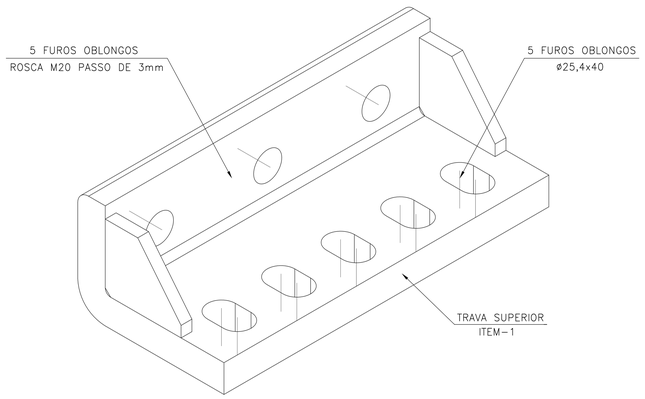

PERSPECTIVA I
ESC.: 1:2

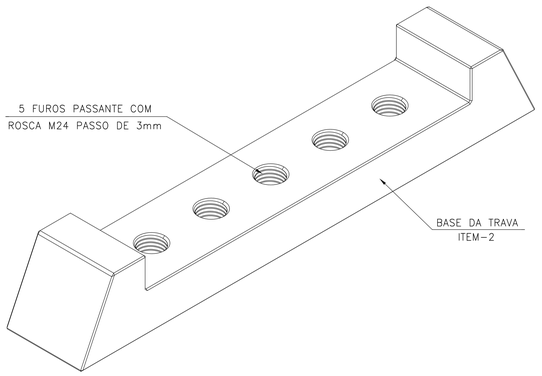

PERSPECTIVA II
ESC.: 1:2

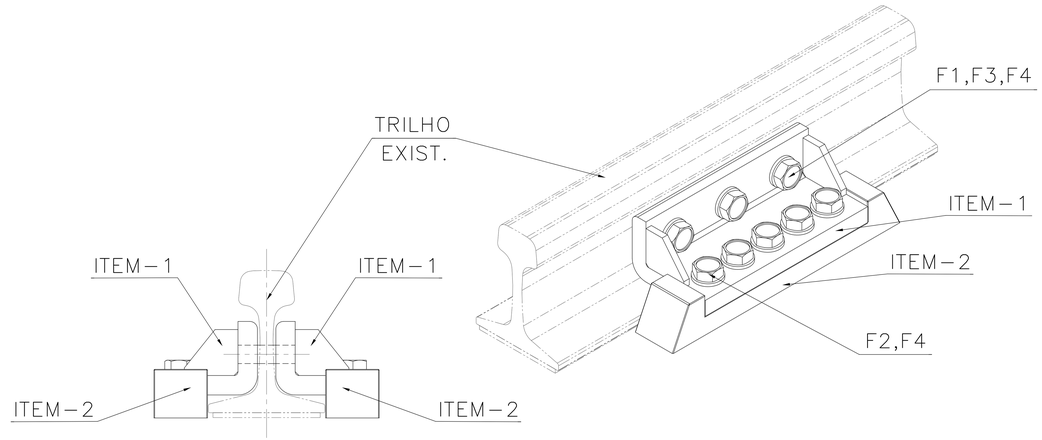

PERSPECTIVA EM GERAL
ESC.: 1:2

NOTAS

1 – TODAS AS MEDIDAS ESTÃO EM mm, SALVO INICAÇÃO CONTRÁRIA;
2 – TODAS AS SOLDAS SERÃO APLICADAS DE ACORDO COM A NORMA (AWS E–70WW);
3 – ELIMINAR REBARBAS E CANTOS VIVOS;
4 – TODAS AS SOLDAS DEVEM ESTAR ISENTAS DE CAREPAS, RESPINGOS E INCRUSTAÇÕES;
5 – PARA CLASSIFICAÇÃO DA ROSCA UTILIZAR SENTIDO ANTI–HORÁRIO;
6 – PINTURAS CONFORME PADRÃO DA VALE, ESPECIFICAÇÃO Nº. EG–M–402;
7 – MATERIAL NÃO INDICADO, USAR ASTM–A36.

INSTRUÇÕES P/ PLOTAGEM	
COR	ESPESSURA
COR N. 8	0,05
WHITE	0,1
YELLOW	0,1
GREEN	0,2
CYAN	0,3
BLUE	0,4
RED	0,6
MAGENTA	0,8

DOCUMENTOS DE REFERÊNCIA

DF–310K–M–05150–M–025 – VIRADOR DE VAGOES VV–311K–04 – ESTRUTURA DA PLATAFORMA

REVISÕES

REV.	T.E.	DESCRIÇÃO	PROJ.	DES.	VER.	APR.	AUT.	DATA
0	E	PARA CONSTRUÇÃO	WRC	WRC	LAC	LAC	VALE	14/03/23

T.E. TIPO DE EMISSÃO
(A) PRELIMINAR (B) PARA APROVAÇÃO (C) PARA CONHECIMENTO (D) PARA COTAÇÃO (E) PARA CONSTRUÇÃO (F) CONFORME COMPRADO (G) CONFORME CONSTRUÍDO (H) CANCELADO

VALE

GAEMG

CLASSIFICAÇÃO: INTERNA

PROJETO: TERMINAL MARÍTIMO DE PONTA DA MADEIRA
Nº DO PROJETO: – –
Nº DA SE: 23–0120

PROJETO DETALHADO
VIRADOR DE VAGÕES
TRAVA DO TRILHO DA VIGA PRINCIPAL
VIRADORES DE VAGÕES VV–311K–05 / VV–311K–06
CONUNTO E DETALHES PARA FABRICAÇÃO

ESCALA	Nº CONTRATADA	Nº VALE	REVISÃO
1:2	– –	3110KP–M–88880	0

PR–E–022 ANEXO B (A1)